RULMAN KESİTİ

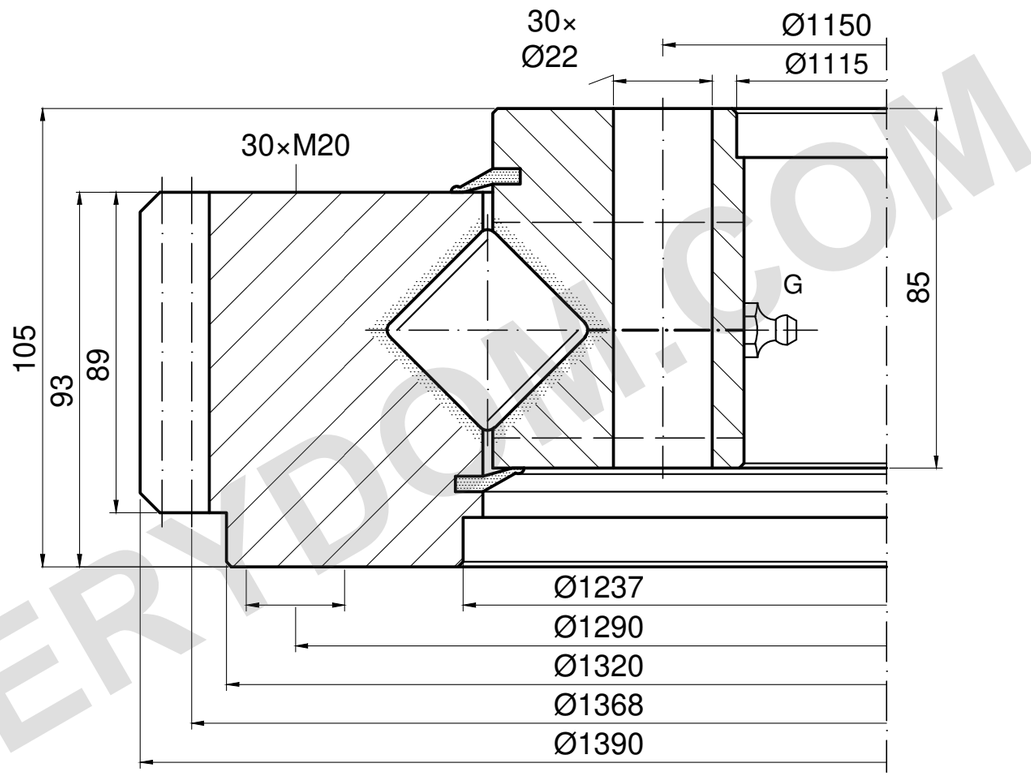

m=12 z=114 α=20°

YÜK KAPASİTESİ

E.1390.30.15.D.1-R | Yuvarlanma eğrisi 4

Yalnız yol; cıvata sınırı doğrulanmadı

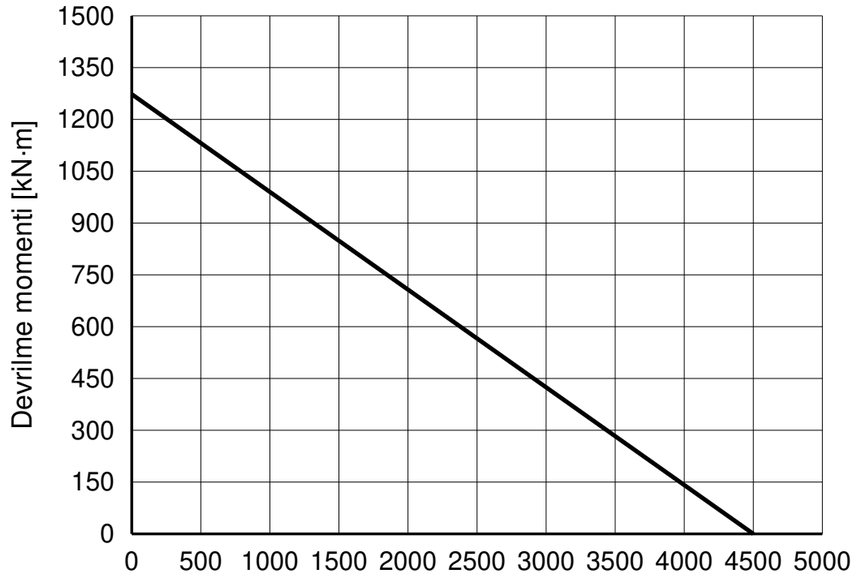

REFERANS NOTLARI

Ölçüler mm cinsindendir. Referans çizim; ölçekten ölçmeyin.

Kaynak: TGB ED.7 (2021); ölçüler s. 20; yük eğrisi s. 20, 4.

dış M20 profili gösterilmedi; delik türü ve ağzını siparişle doğrulayın.

TGB E.1390.30.15.D.1-R — Ürün sayfası | MERYDOM

TGB ED.7 katalog referansı. Gerçek ölçüleri ve montaj deliklerini sipariş çizimine göre doğrulayın.

MERYDOM
Çapraz makaralı döner tabla rulmanı
E.1390.30.15.D.1-R
REFERANS: TGB / E.30.D-R
REFERANS | NTS | mm | Sayfa 1/1

MERYDOM.COM