SEÇÃO DO ROLAMENTO

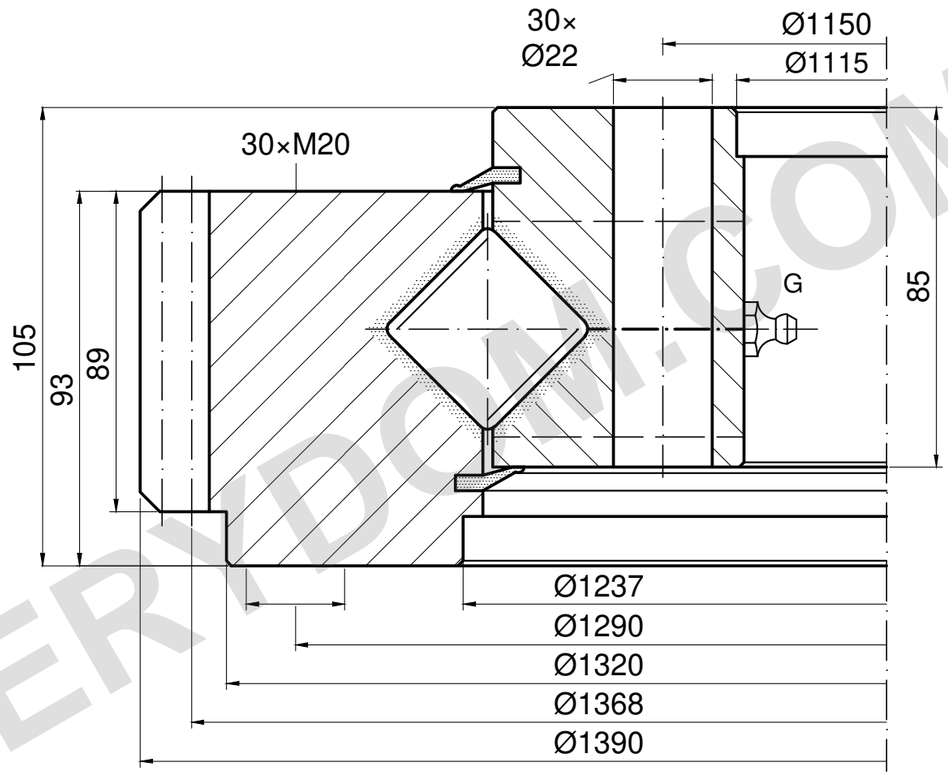

m=12 z=114 α=20°

CAPACIDADE DE CARGA

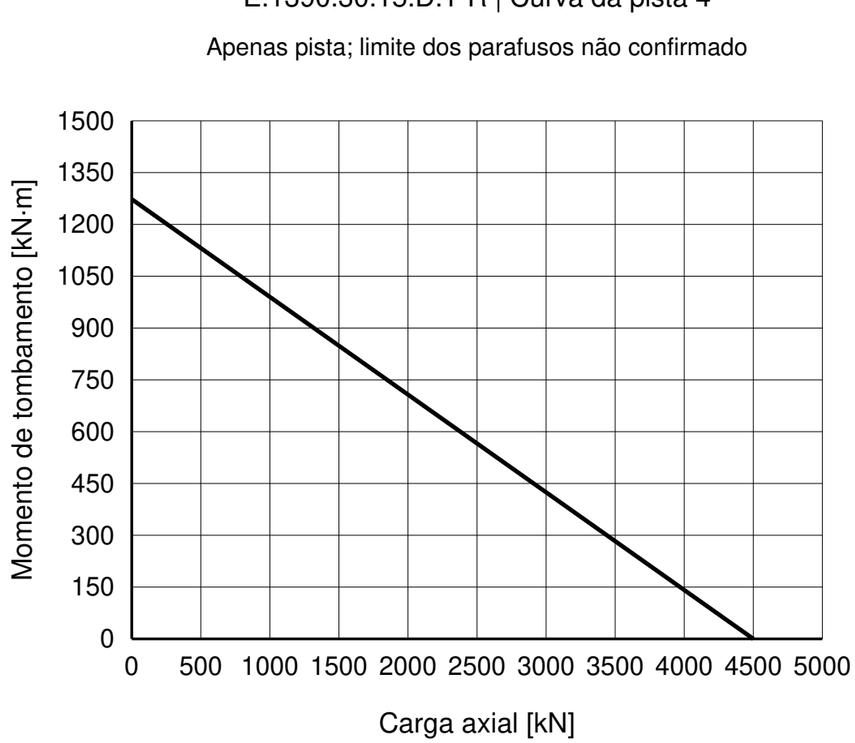

NOTAS DE REFERÊNCIA

Dimensões em mm. Desenho de referência; não medir em escala.

Fonte: TGB ED.7 (2021); dimensões p. 20; curva de carga p. 20, 4.

perfil M20 externo omitido; confirme tipo e abertura no pedido.

TGB E.1390.30.15.D.1-R — Página do produto | MERYDOM

Referência do catálogo TGB ED.7. Confirme as dimensões reais e os furos de montagem no desenho do pedido.

MERYDOM
Rolamento de giro de rolos cruzados
E.1390.30.15.D.1-R
REFERÊNCIA: TGB / E.30.D-R
REFERÊNCIA | NTS | mm | Folha 1/1

MERYDOM.COM