SECCIÓN DEL RODAMIENTO

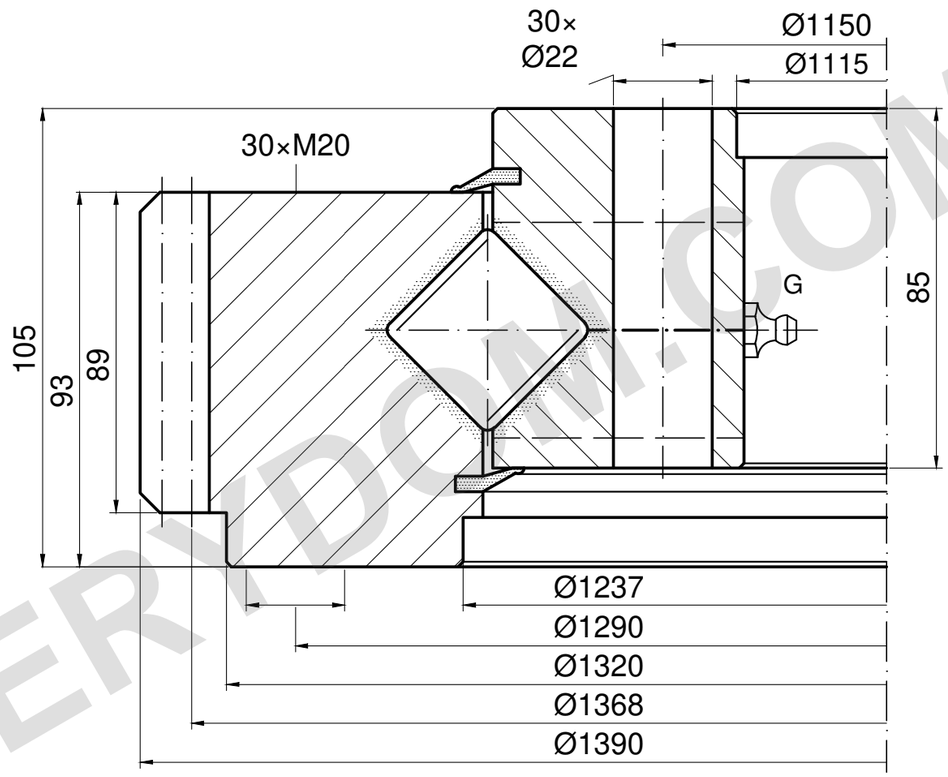

m=12 z=114 α=20°

CAPACIDAD DE CARGA

E.1390.30.15.D.1-R | Curva de rodadura 4

Solo rodadura; límite de pernos sin confirmar

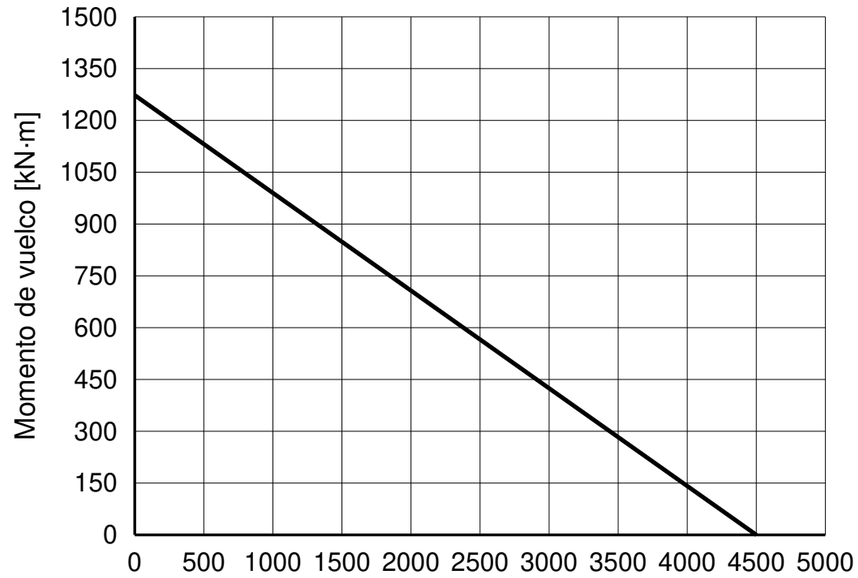

NOTAS DE REFERENCIA

Dimensiones en mm. Plano de referencia; no medir a escala.

Fuente: TGB ED.7 (2021); dimensiones pág. 20; curva de carga pág. 20, 4.

perfil M20 exterior omitido; confirme tipo y entrada en el pedido.

TGB E.1390.30.15.D.1-R — Página del producto | MERYDOM

Referencia del catálogo TGB ED.7. Las dimensiones reales y los orificios de montaje se confirman con el plano del pedido.

MERYDOM
Corona de giro de rodillos cruzados
E.1390.30.15.D.1-R
REFERENCIA: TGB / E.30.D-R
REFERENCIA | NTS | mm | Hoja 1/1

MERYDOM.COM