LAGERSCHNITT

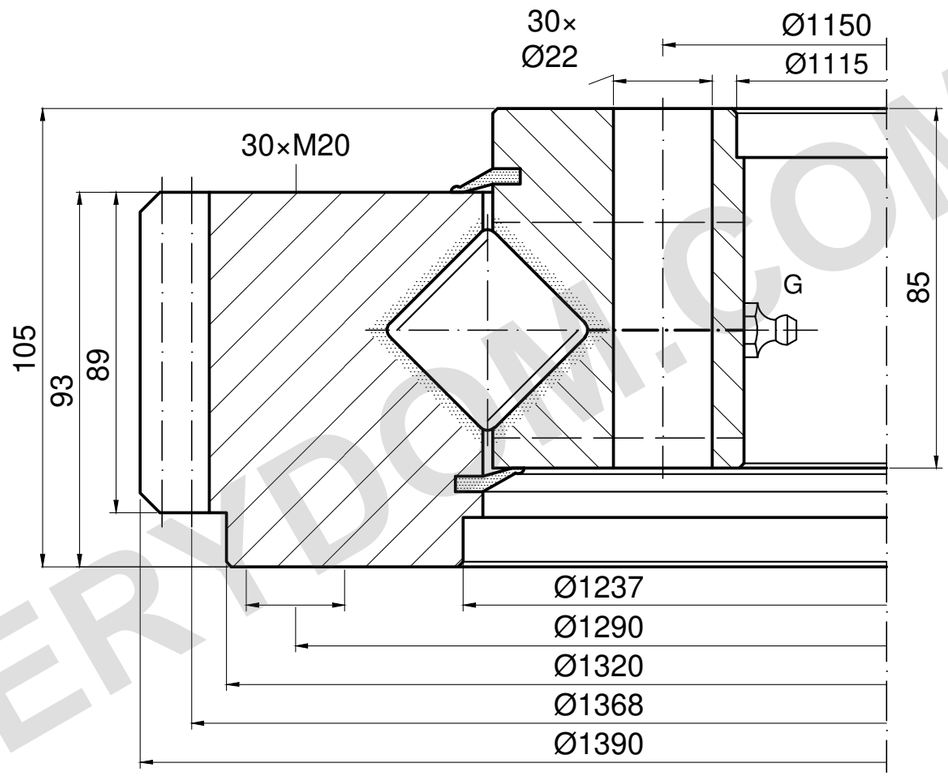

m=12 z=114 α=20°

TRAGFÄHIGKEIT

E.1390.30.15.D.1-R | Wälzbahnkurve 4

Nur Wälzbahn; Schraubengrenze ungeklärt

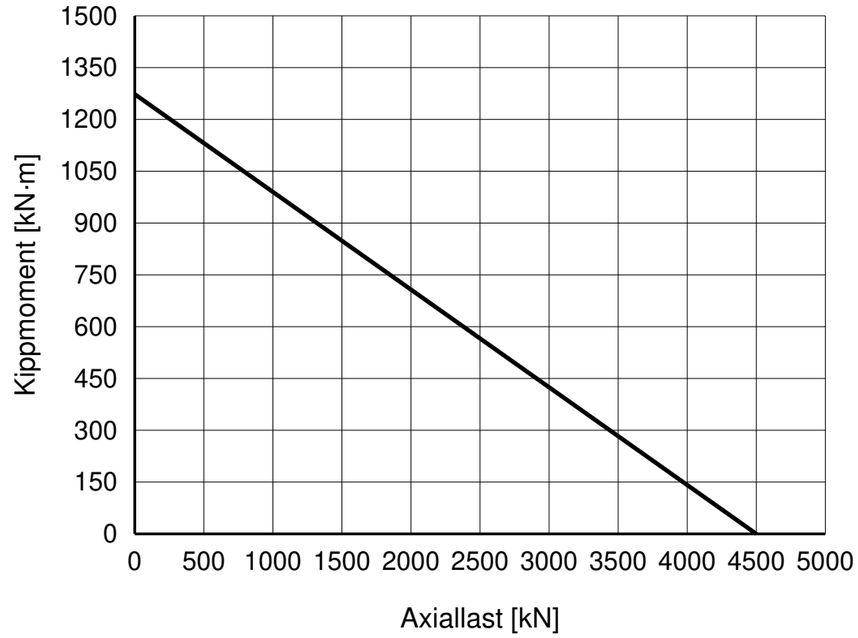

REFERENZHINWEISE

Maße in mm. Referenzzeichnung; nicht maßstäblich messen.

Quelle: TGB ED.7 (2021); Maße S. 20; Lastdiagramm S. 20, 4.

M20-Außenprofil fehlt; Lochart und Öffnung im Auftrag bestätigen.

TGB E.1390.30.15.D.1-R — Produktseite | MERYDOM

Referenz nach TGB-Katalog ED.7. Maßgeblich für tatsächliche Abmessungen und Befestigungsbohrungen ist die Auftragszeichnung.

MERYDOM
Kreuzrollen-Drehverbindung
E.1390.30.15.D.1-R
REFERENZ: TGB / E.30.D-R
REFERENZ | NTS | mm | Blatt 1/1

MERYDOM.COM