RULMAN KESİTİ

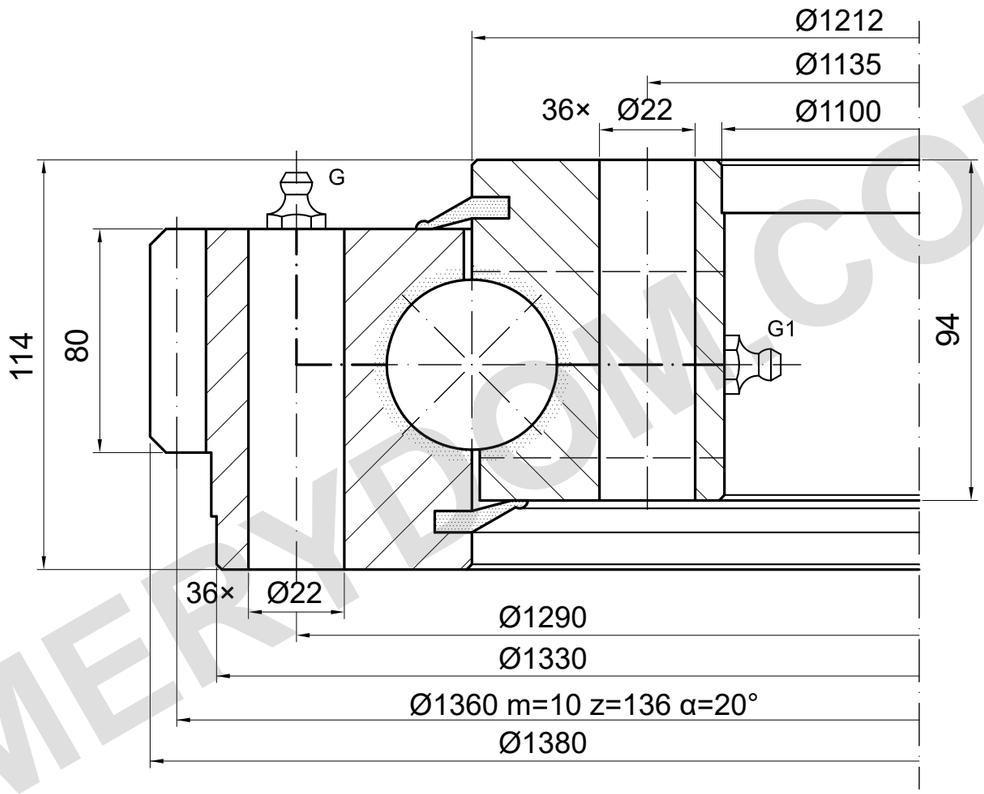

YÜK KAPASİTESİ

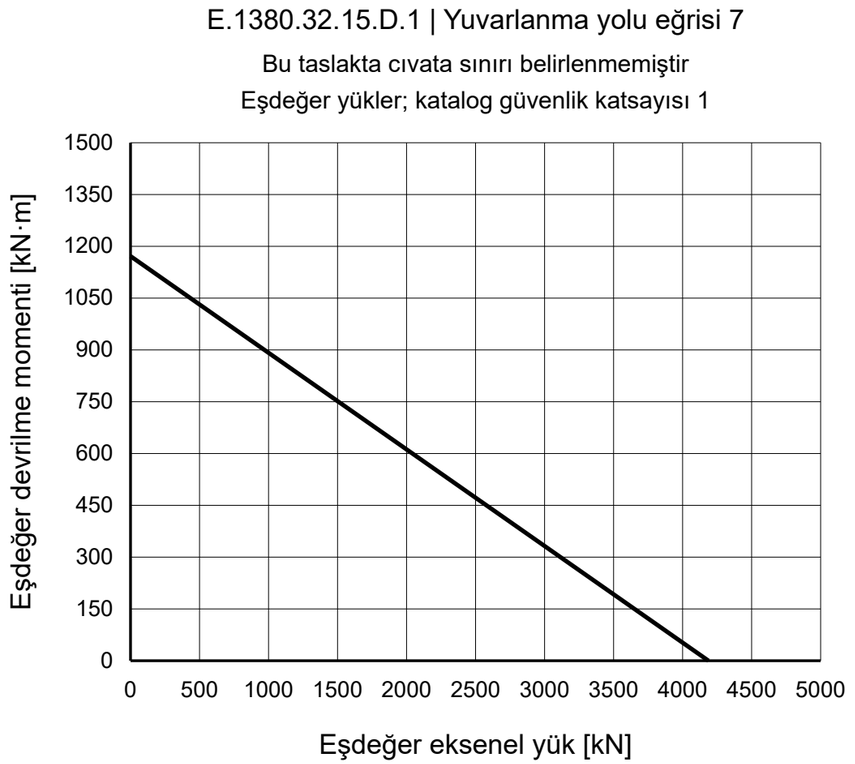

REFERANS NOTLARI

Ölçüler mm cinsindendir. Referans çizim; ölçekten ölçmeyin.

Kaynak: TGB ED.7 (2021); ölçüler s. 18; yük eğrisi s. 18, 7.

Montaj ve yağlama bilgileri doğrulanmalıdır.

TGB E.1380.32.15.D.1 — Ürün sayfası | MERYDOM

MERYDOM
Tek sıralı bilyalı döner tabla rulmanı
E.1380.32.15.D.1
REFERANS: TGB / E.32.D
REFERANS | NTS | mm | Sayfa 1/1

MERYDOM.COM