SEZIONE DEL CUSCINETTO

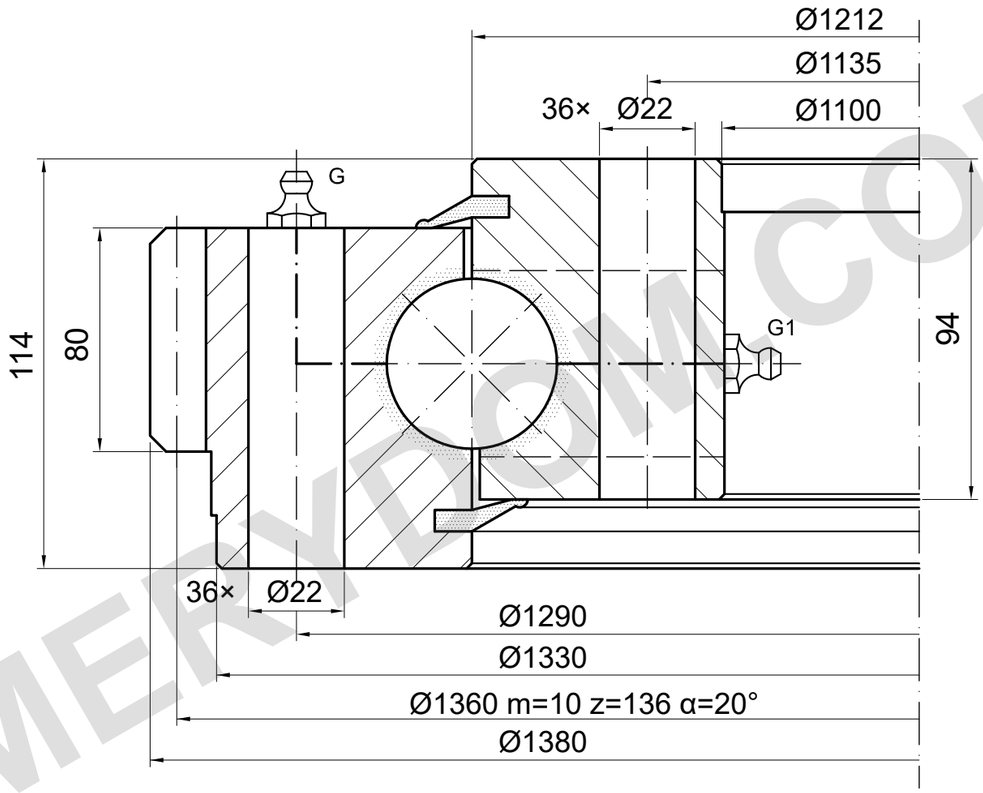

CAPACITÀ DI CARICO

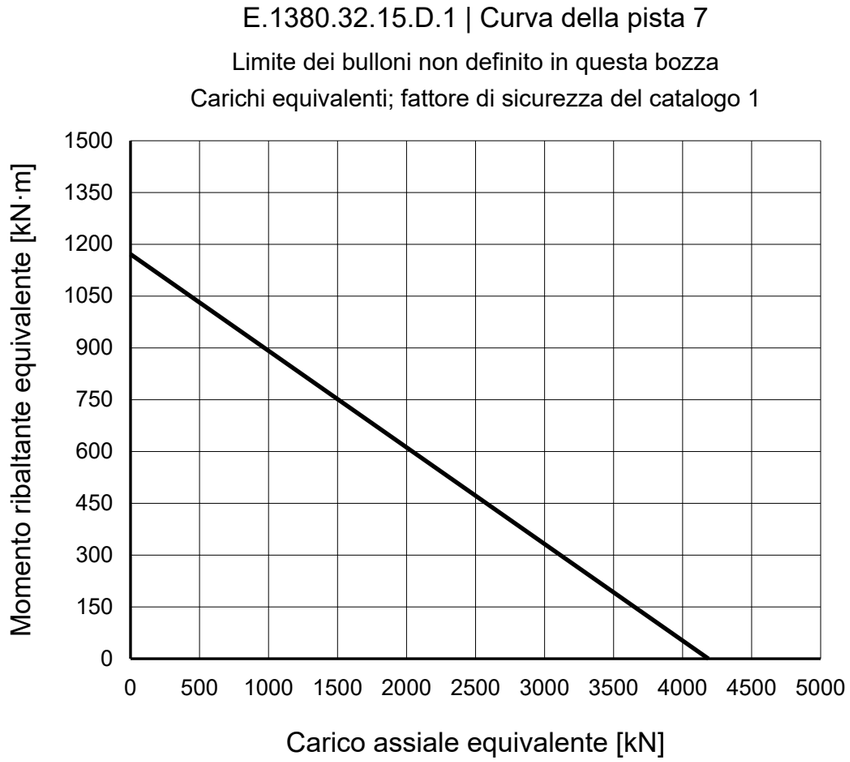

NOTE DI RIFERIMENTO

Dimensioni in mm. Disegno di riferimento; non misurare in scala.

Fonte: TGB ED.7 (2021); dimensioni p. 18; curva di carico p. 18, 7.

I dati di montaggio e lubrificazione devono essere confermati.

TGB E.1380.32.15.D.1 — Pagina del prodotto | MERYDOM

MERYDOM
Ralla a sfere a una corona
E.1380.32.15.D.1
RIFERIMENTO: TGB / E.32.D
RIFERIMENTO | NTS | mm | Foglio 1/1

MERYDOM.COM