SECCIÓN DEL RODAMIENTO

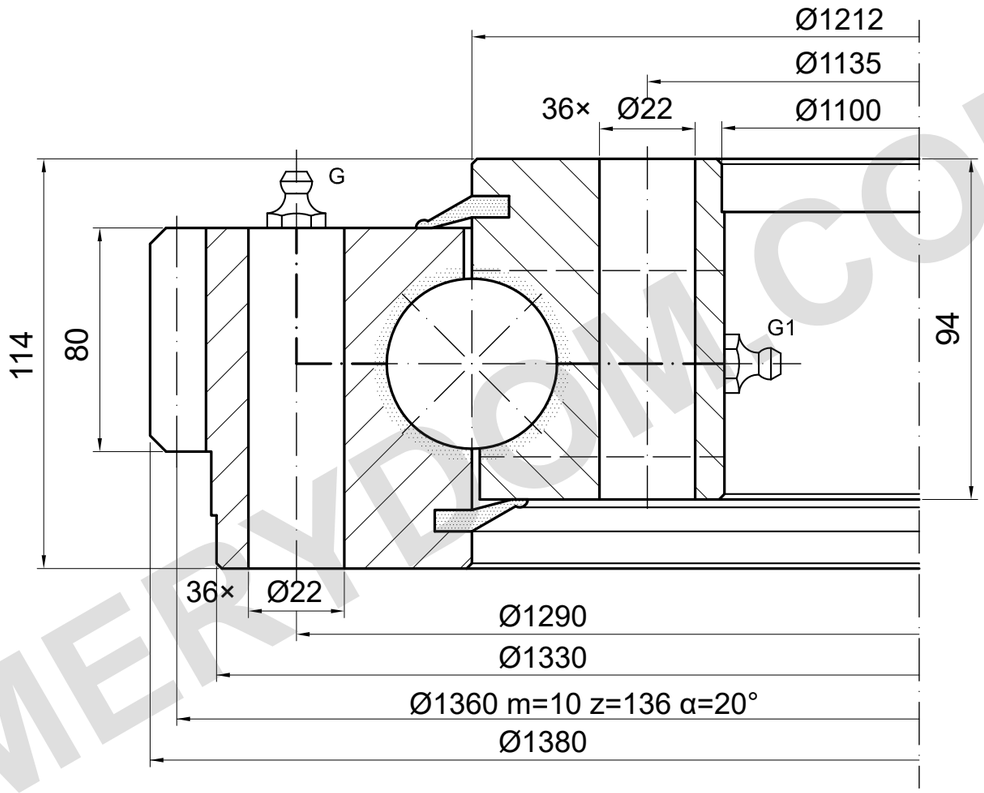

CAPACIDAD DE CARGA

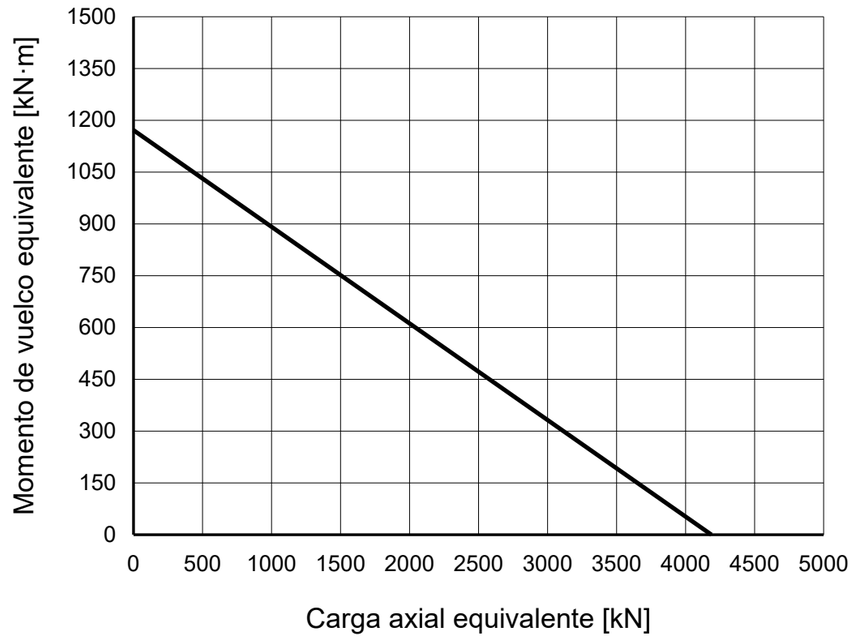

NOTAS DE REFERENCIA

Dimensiones en mm. Plano de referencia; no medir a escala.

Fuente: TGB ED.7 (2021); dimensiones pág. 18; curva de carga pág. 18, 7.

Los datos de montaje y lubricación deben confirmarse.

TGB E.1380.32.15.D.1 — Página del producto | MERYDOM

MERYDOM
Corona de giro de bolas de una hilera
E.1380.32.15.D.1
REFERENCIA: TGB / E.32.D
REFERENCIA | NTS | mm | Hoja 1/1

MERYDOM.COM