SEÇÃO DO ROLAMENTO

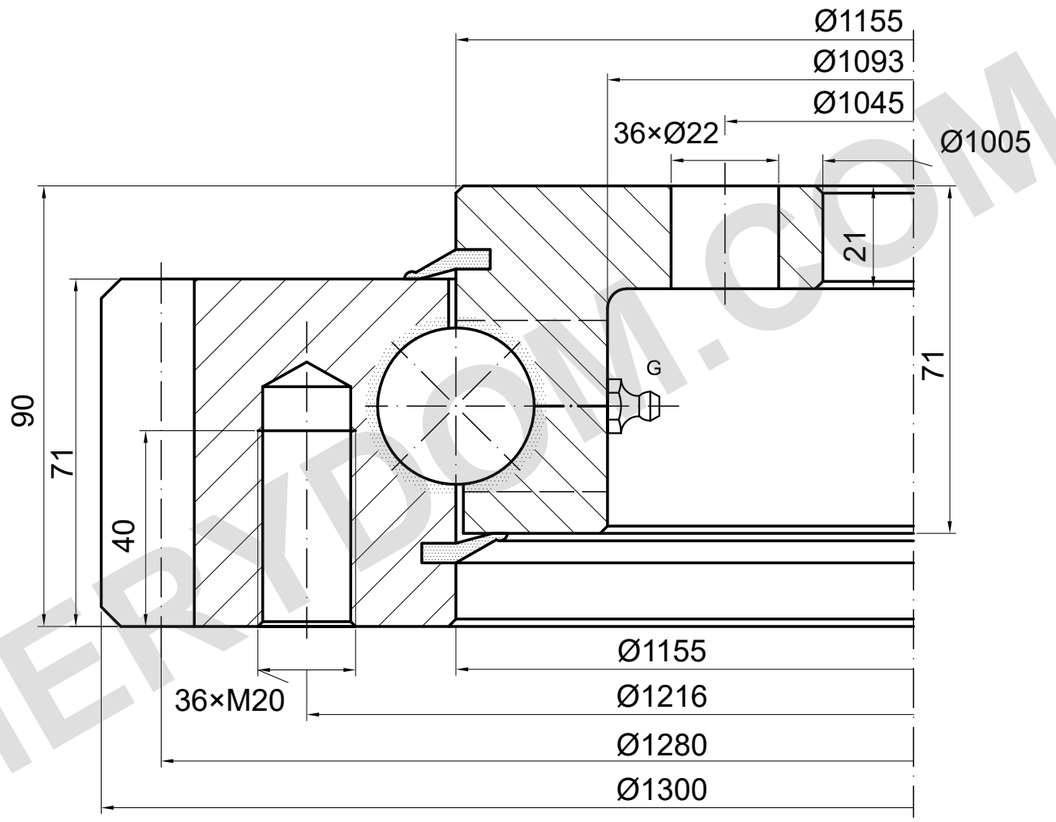

m=10 z=128 α=20°

CAPACIDADE DE CARGA

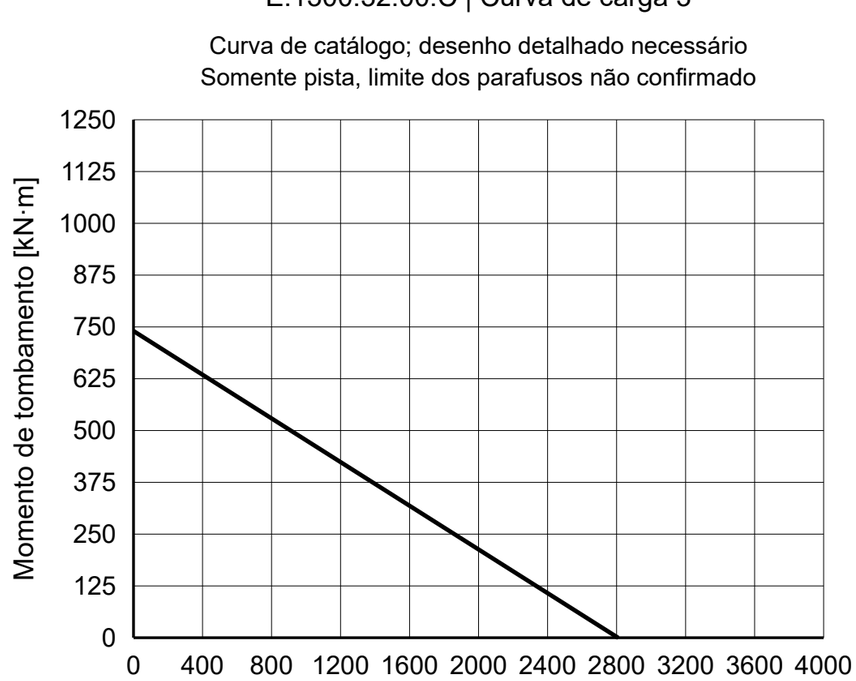

NOTAS DE REFERÊNCIA

Dimensões em mm. Desenho de referência; não medir em escala.

Fonte: TGB ED.7 (2021); dimensões p. 17; curva de carga p. 17, 3.

Confirmar posições, profundidade da rosca e lubrificação.

TGB E.1300.32.00.C — Página do produto | MERYDOM

MERYDOM
Rolamento de giro de uma carreira de esferas
E.1300.32.00.C
REFERÊNCIA: TGB / E.32.C
REFERÊNCIA | NTS | mm | Folha 1/1

MERYDOM.COM