SECCIÓN DEL RODAMIENTO

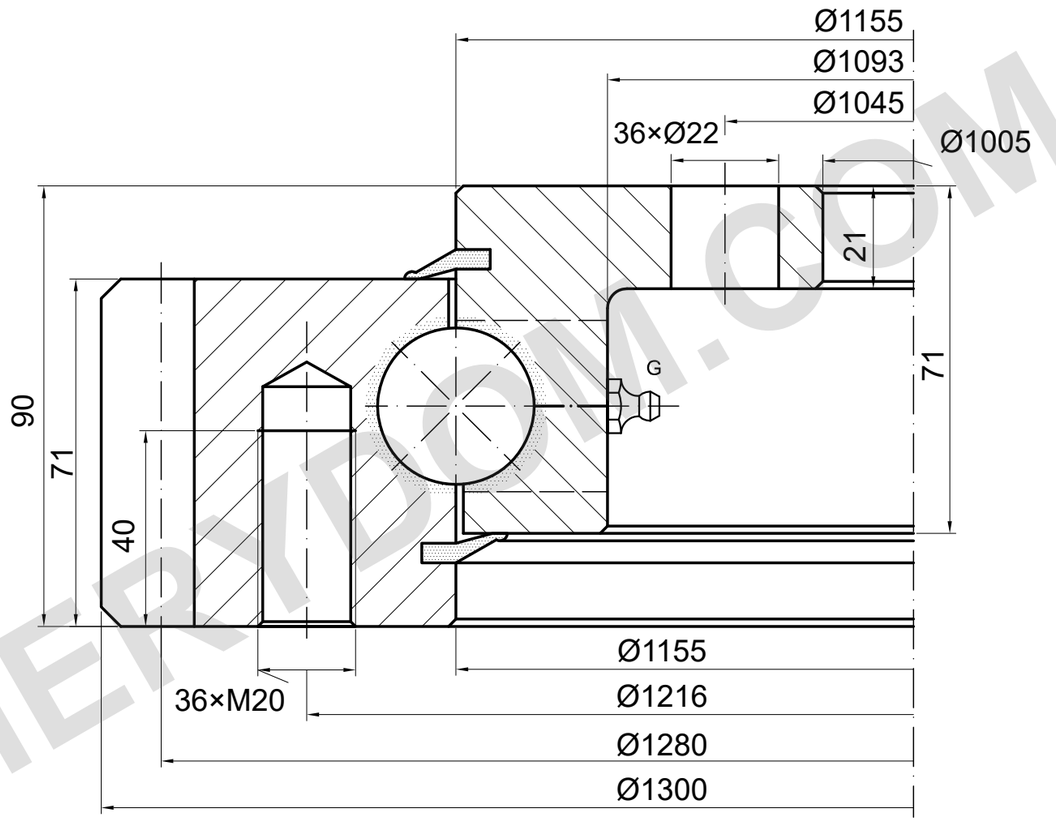

m=10 z=128 α=20°

CAPACIDAD DE CARGA

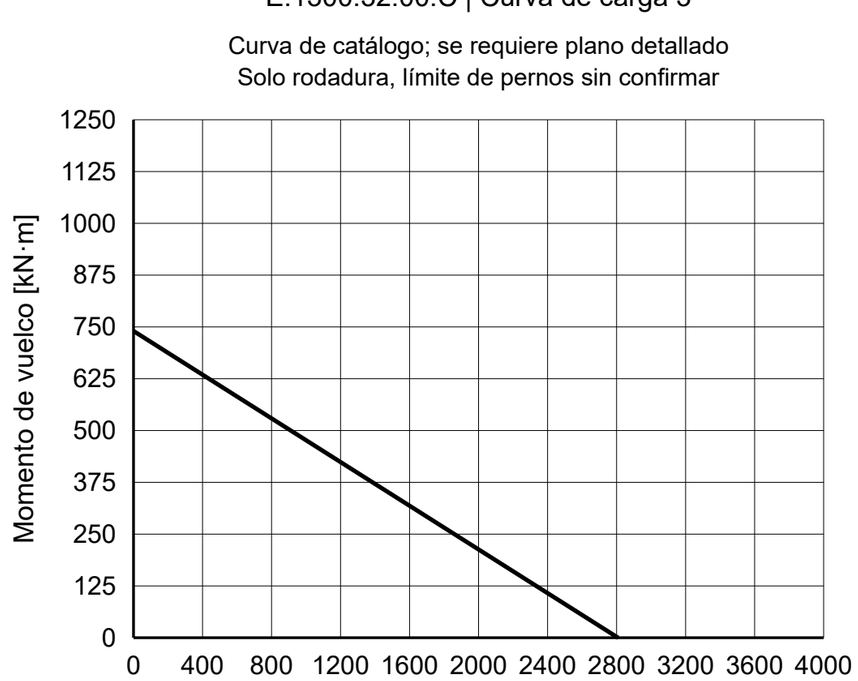

NOTAS DE REFERENCIA

Dimensiones en mm. Plano de referencia; no medir a escala.

Fuente: TGB ED.7 (2021); dimensiones pág. 17; curva de carga pág. 17, 3.

Confirmar posición, profundidad de rosca y lubricación.

TGB E.1300.32.00.C — Página del producto | MERYDOM

MERYDOM
Corona de giro de bolas de una hilera
E.1300.32.00.C
REFERENCIA: TGB / E.32.C
REFERENCIA | NTS | mm | Hoja 1/1

MERYDOM.COM