LAGERSCHNITT

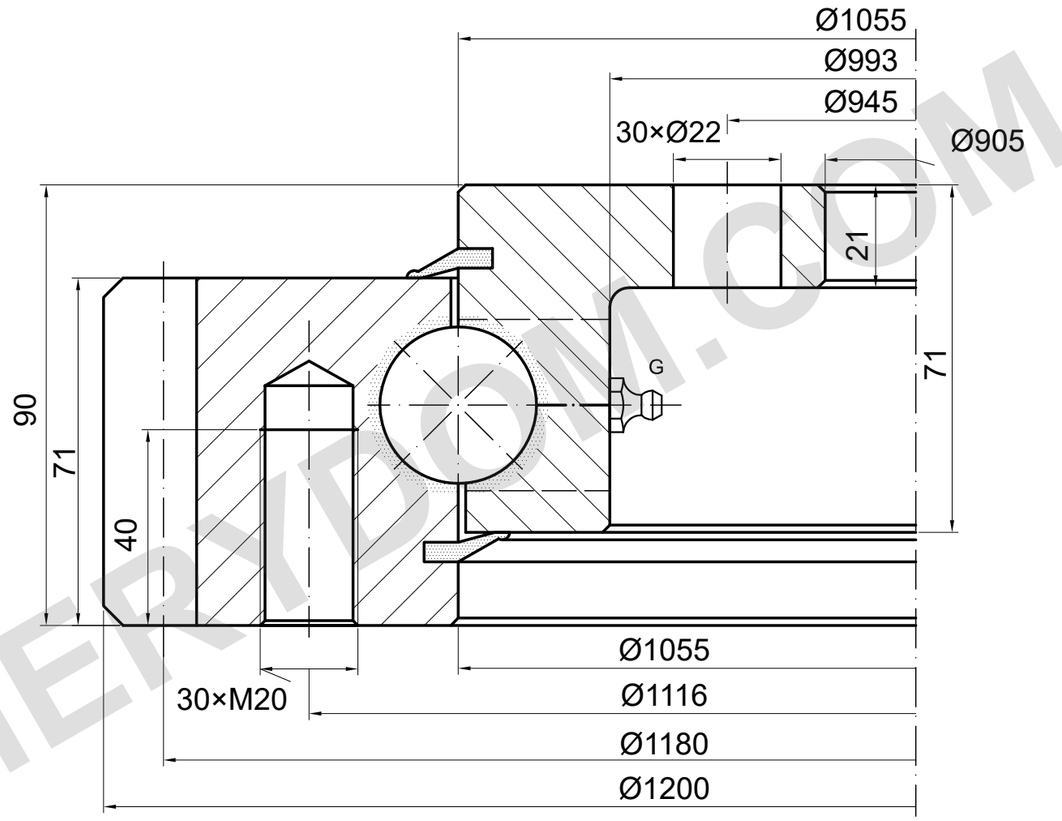

m=10 z=118 α=20°

TRAGFÄHIGKEIT

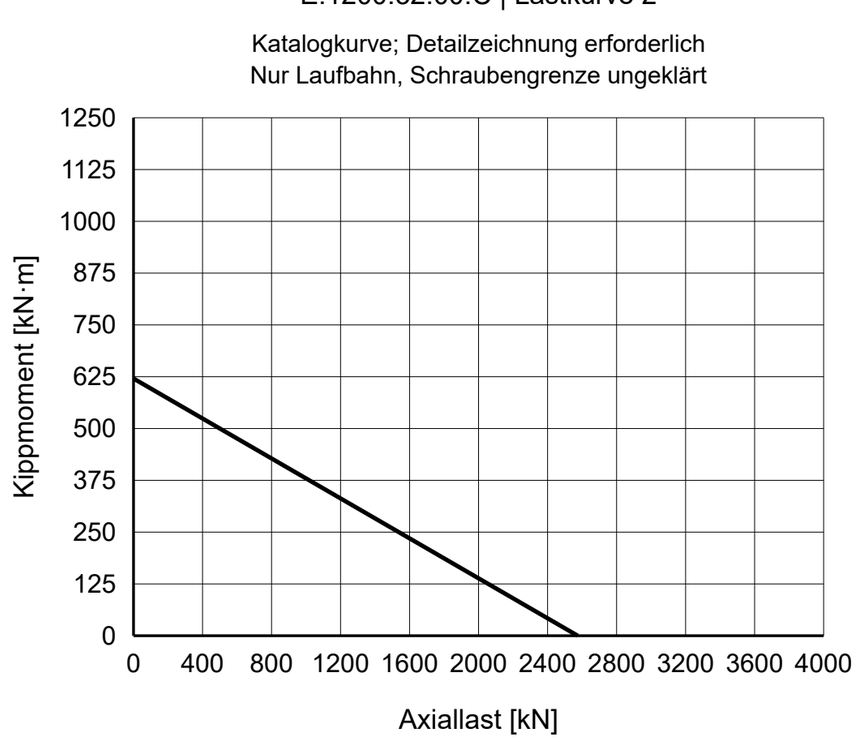

REFERENZHINWEISE

Maße in mm. Referenzzeichnung; nicht maßstäblich messen.

Quelle: TGB ED.7 (2021); Maße S. 17; Lastdiagramm S. 17, 2.

Lochlage, Gewindetiefe und Schmierung bestätigen.

TGB E.1200.32.00.C — Produktseite | MERYDOM

MERYDOM
Einreihige Kugeldrehverbindung
E.1200.32.00.C
REFERENZ: TGB / E.32.C
REFERENZ | NTS | mm | Blatt 1/1

MERYDOM.COM