LAGERSCHNITT

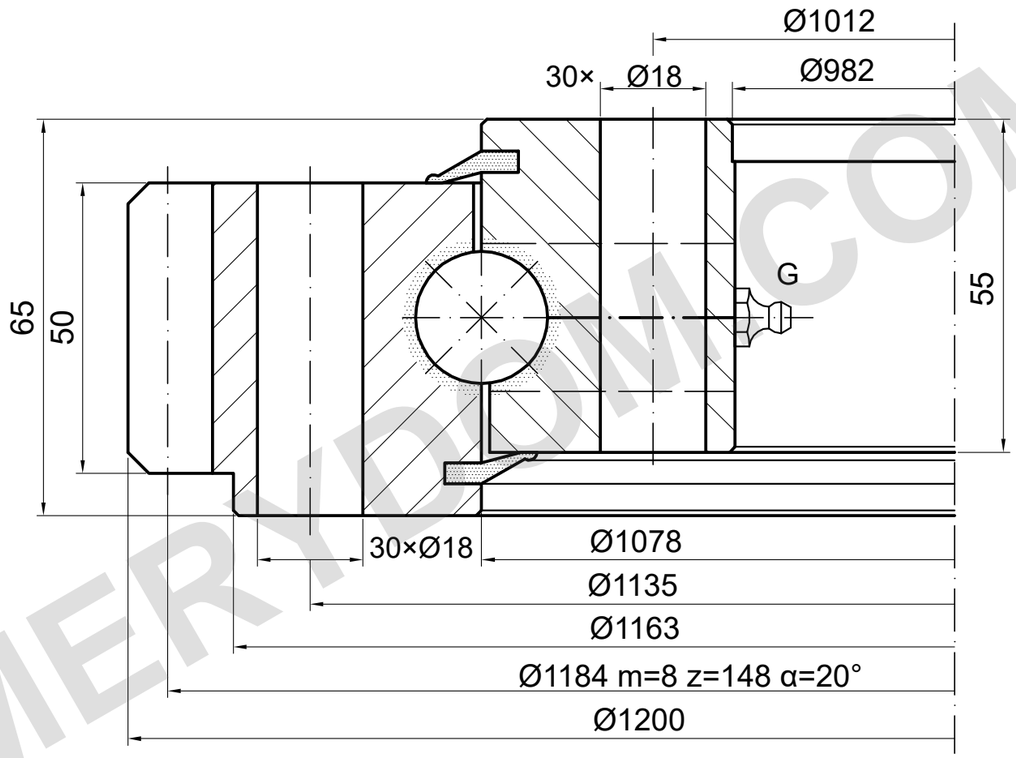

TRAGFÄHIGKEIT

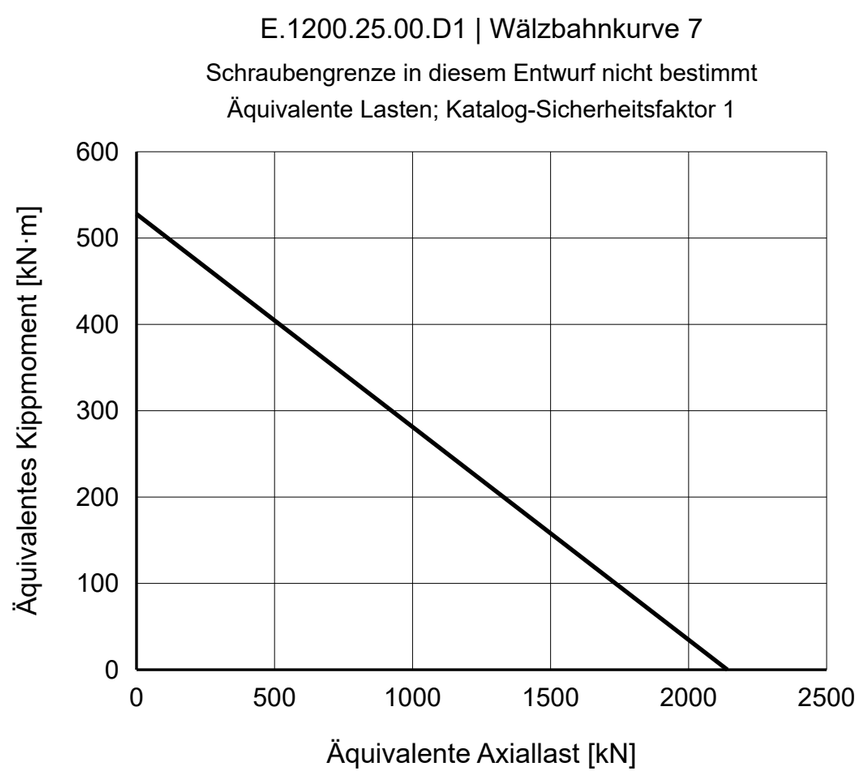

REFERENZHINWEISE

Maße in mm. Referenzzeichnung; nicht maßstäblich messen.

Quelle: TGB ED.7 (2021); Maße S. 18; Lastdiagramm S. 18, 7.

Montageangaben und Positionen sind zu bestätigen.

TGB E.1200.25.00.D1 — Produktseite | MERYDOM

MERYDOM
Einreihiger Kugeldrehkranz
E.1200.25.00.D1
REFERENZ: TGB / E.25.D
REFERENZ | NTS | mm | Blatt 1/1

MERYDOM.COM