## LAGERSCHNITT

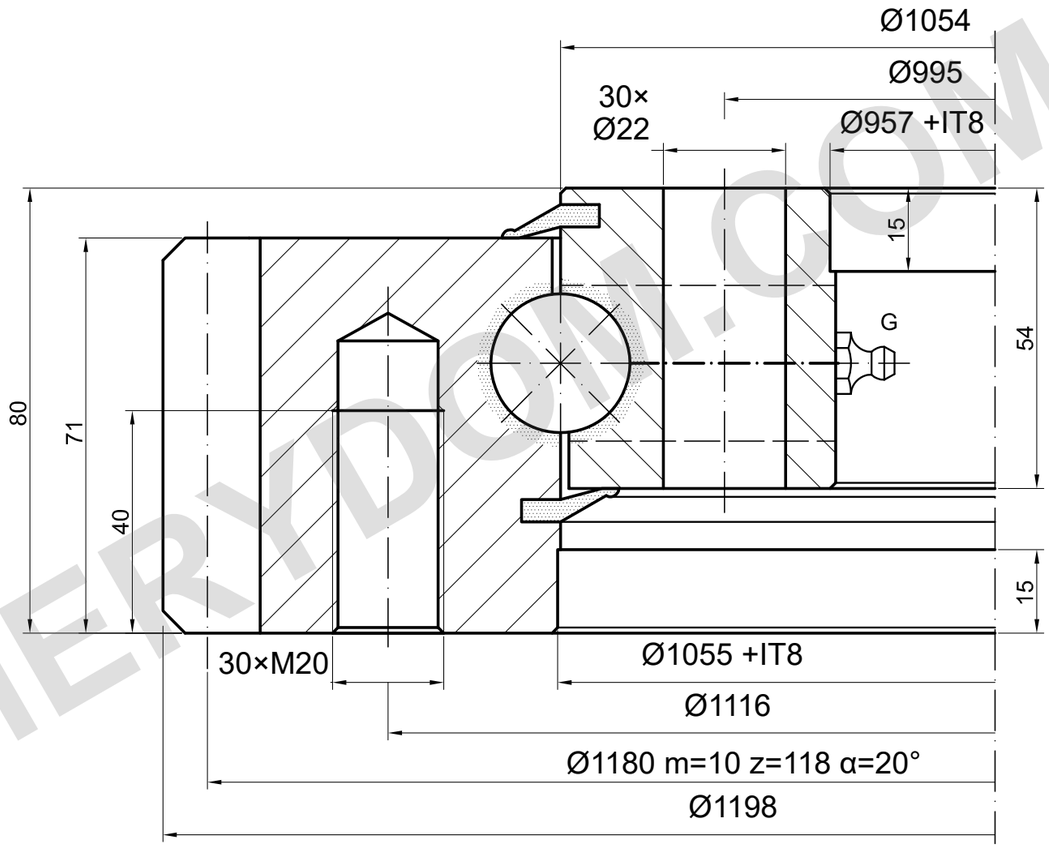


## TRAGFÄHIGKEIT

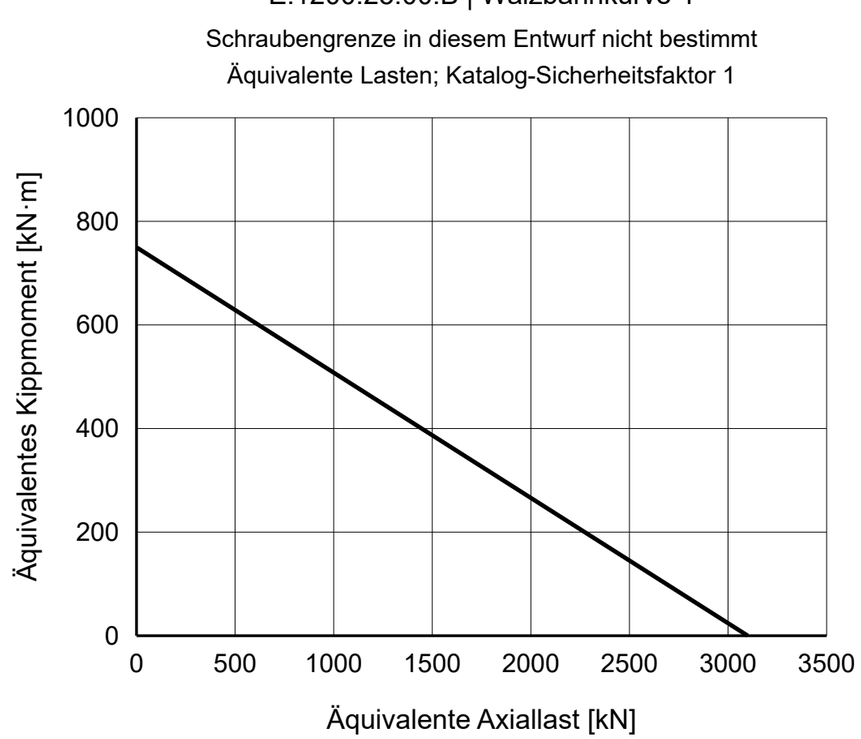


### REFERENZHINWEISE

Maße in mm. Referenzzeichnung; nicht maßstäblich messen.

Quelle: TGB ED.7 (2021); Maße S. 16; Lastdiagramm S. 16, 4.

Bohrungspositionen und Blind-/Gewindetiefen unbestätigt; G: 4×M8×1 (Serie).

TGB E.1200.25.00.B — Produktseite | MERYDOM

| |
|---|
| **MERYDOM** |
| Einreihiger Kugeldrehkranz |
| **E.1200.25.00.B** |
| REFERENZ: TGB / E.25.B |
| REFERENZ \| NTS \| mm \| Blatt 1/1 |

MERYDOM.COM