RULMAN KESİTİ

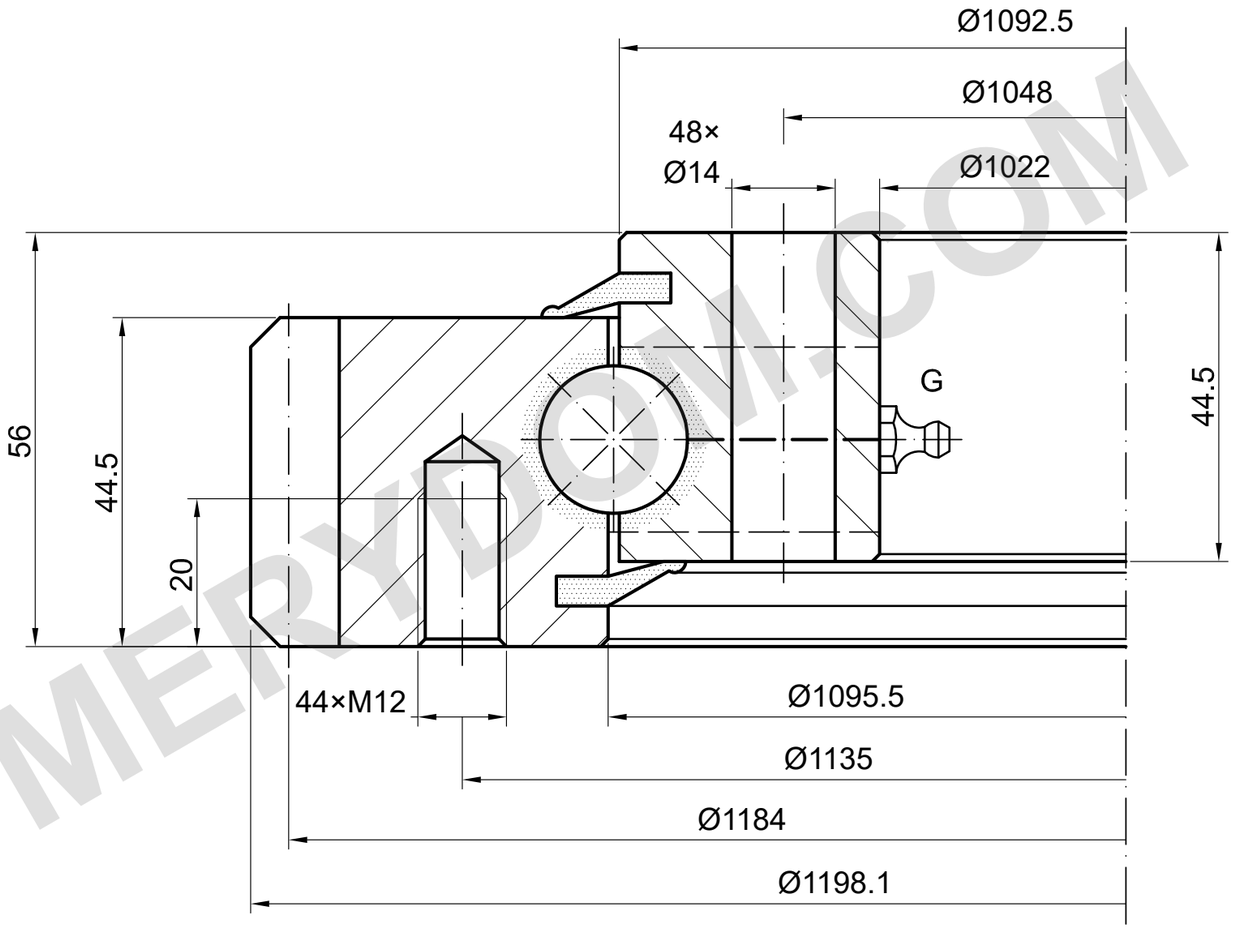

YÜK KAPASİTESİ

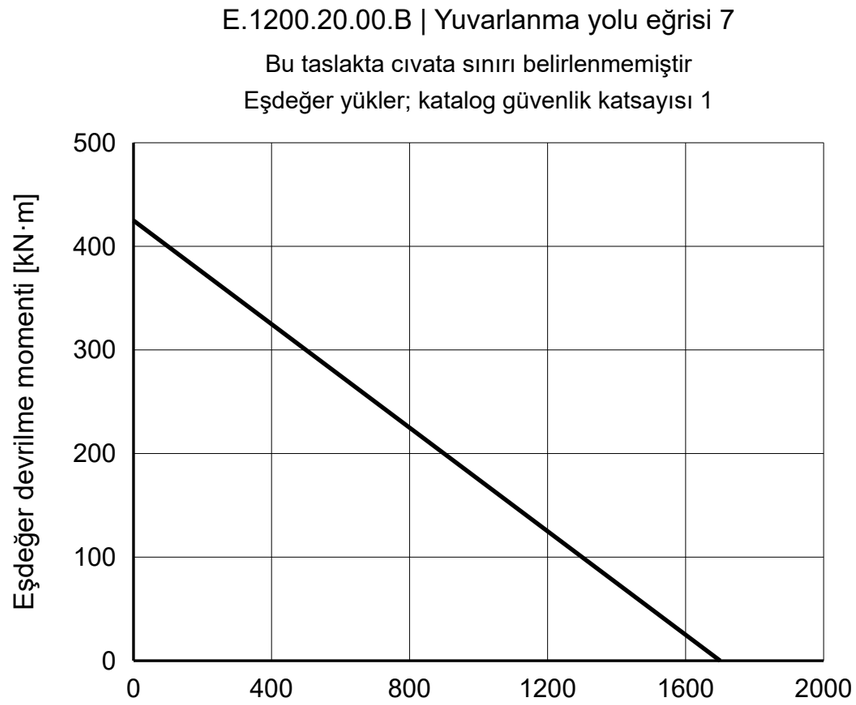

44 × M12 / Ø1135 | 48 × Ø14 / Ø1048
m 8 | z 148 | 20° | 4 × M8×1

REFERANS NOTLARI

Ölçüler mm cinsindendir. Referans çizim; ölçekten ölçmeyin.

Kaynak: TGB ED.7 (2021); ölçüler s. 15; yük eğrisi s. 15, 7.

Montaj bilgileri ve konumları doğrulanmalıdır.

TGB E.1200.20.00.B — Ürün sayfası | MERYDOM

MERYDOM
Tek sıralı bilyalı döner tabla rulmanı
E.1200.20.00.B
REFERANS: TGB / E.20.B
REFERANS | NTS | mm | Sayfa 1/1

MERYDOM.COM