РАЗРЕЗ ПОДШИПНИКА

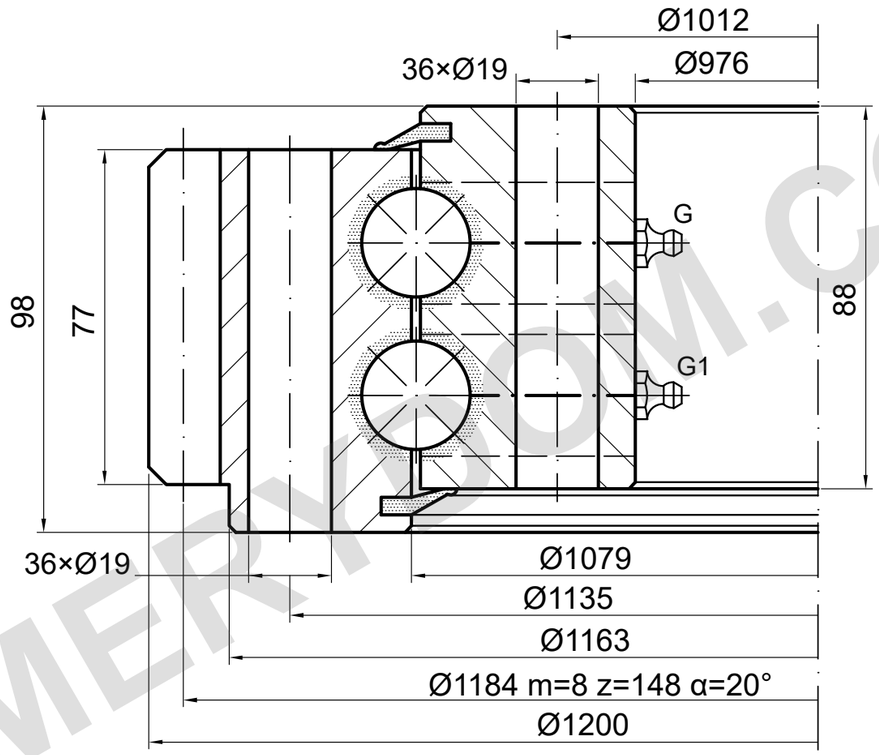

Точки смазки условны; количество и расположение уточнить.

НЕСУЩАЯ СПОСОБНОСТЬ

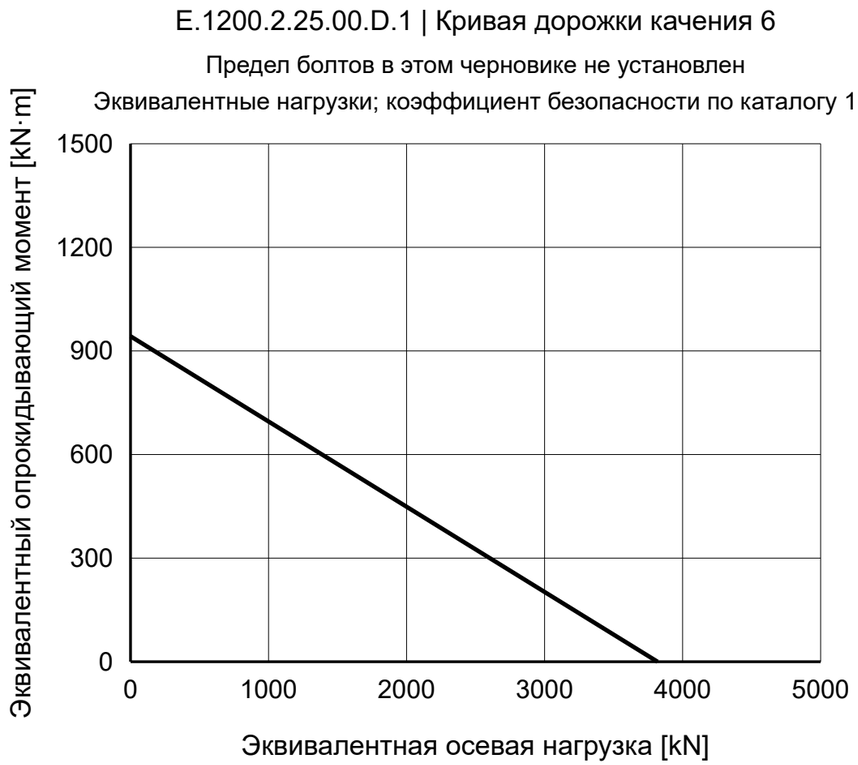

ПРИМЕЧАНИЯ

Размеры в mm. Справочный чертёж; не измерять по масштабу.

Источник: TGB ED.7 (2021); размеры на с. 19; график нагрузки на с. 19, 6.

Монтажные данные и положения требуют подтверждения.

TGB E.1200.2.25.00.D.1 — Страница изделия | MERYDOM

MERYDOM
Двухрядное шариковое опорно-поворотное устройство
E.1200.2.25.00.D.1
ИСТОЧНИК: TGB / E.2.20-22-25.D
СПРАВОЧНО | NTS | mm | Лист 1/1

MERYDOM.COM