RULMAN KESİTİ

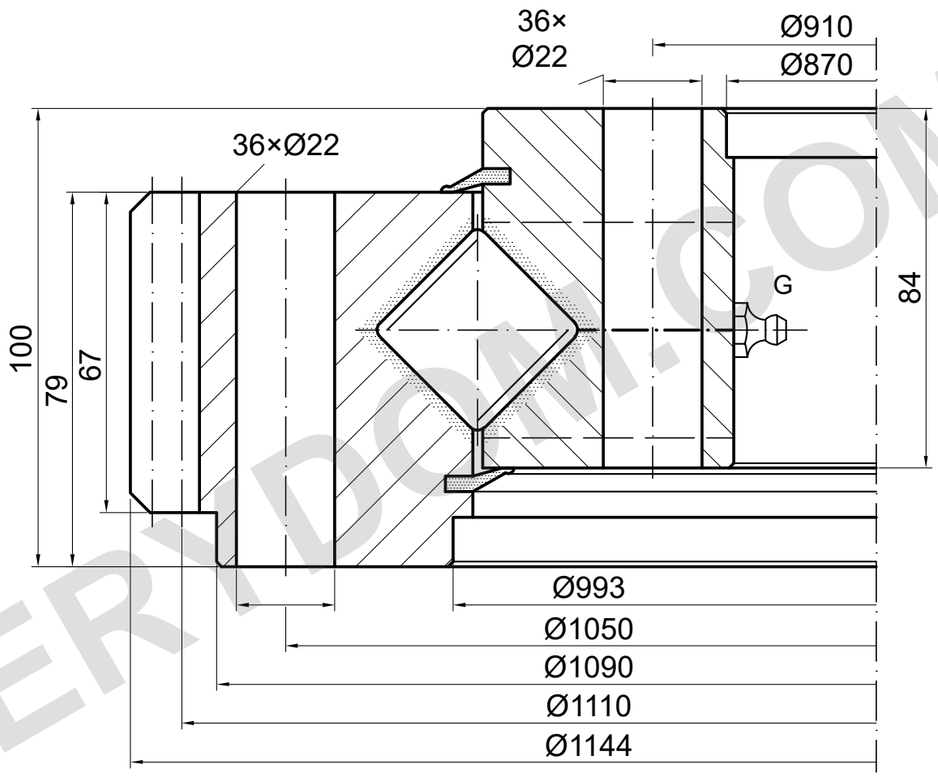

m=10 z=111 α=20°

YÜK KAPASİTESİ

E.1144.30.12.D.1-RV | Yük eğrisi 3

Katalog eğrisi; ayrıntılı çizim gereklidir

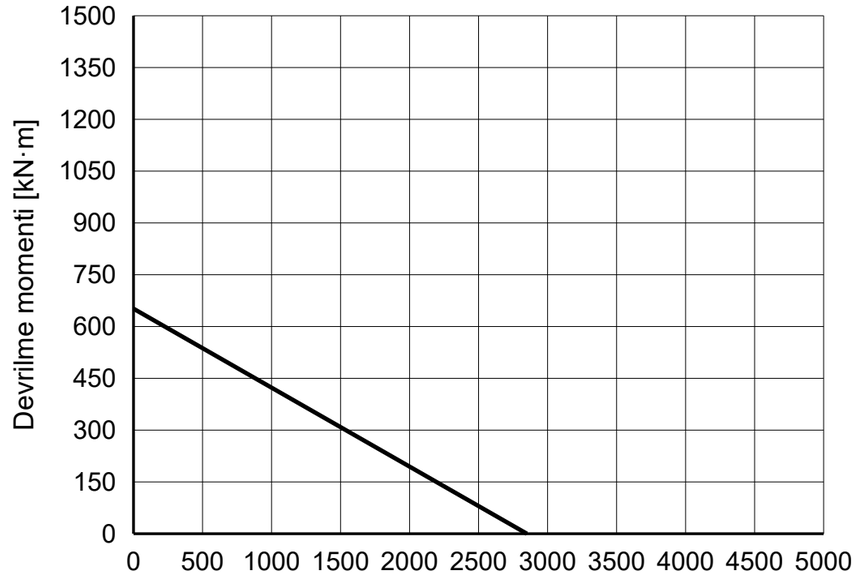

REFERANS NOTLARI

Ölçüler mm cinsindendir. Referans çizim; ölçekten ölçmeyin.

Kaynak: TGB ED.7 (2021); ölçüler s. 20; yük eğrisi s. 20, 3.

Montaj konumları ve yağlama ayrıntıları doğrulanmalı.

TGB E.1144.30.12.D.1-RV — Ürün sayfası | MERYDOM

MERYDOM
Çapraz makaralı döner tabla rulmanı
E.1144.30.12.D.1-RV
REFERANS: TGB / E.30.D-R
REFERANS | NTS | mm | Sayfa 1/1

MERYDOM.COM