РАЗРЕЗ ПОДШИПНИКА

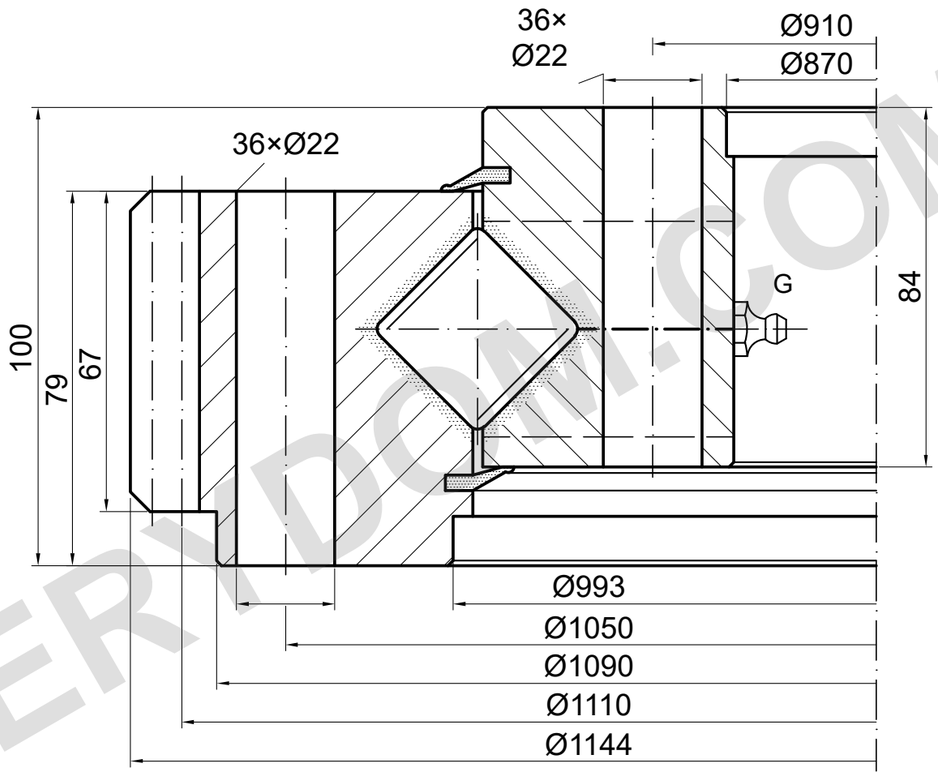

m=10 z=111 α=20°

НЕСУЩАЯ СПОСОБНОСТЬ

E.1144.30.12.D.1-RV | Кривая нагрузки 3

Кривая каталога; нужен подробный чертёж

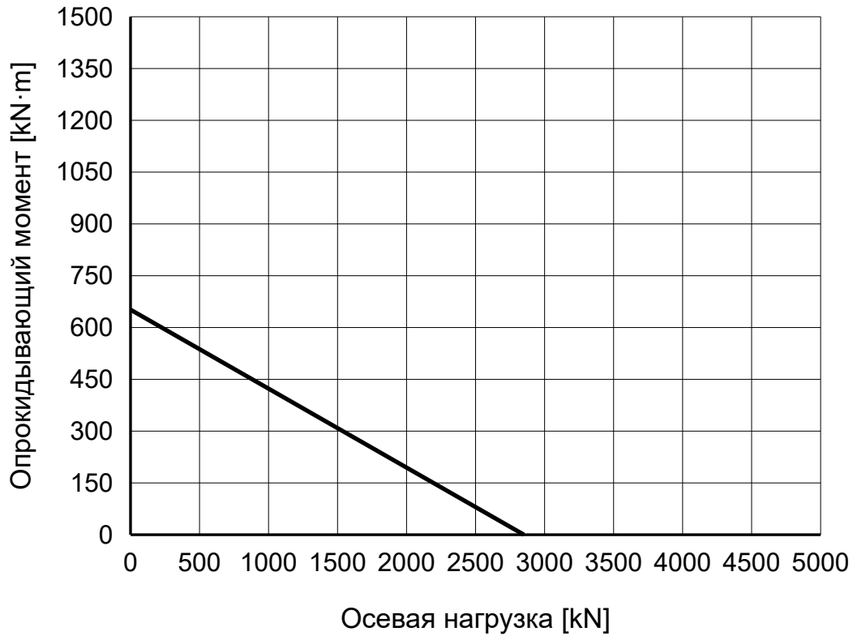

MERYDOM.COM

ПРИМЕЧАНИЯ

Размеры в mm. Справочный чертёж; не измерять по масштабу.

Источник: TGB ED.7 (2021); размеры на с. 20; график нагрузки на с. 20, 3.

Положение монтажных отверстий и смазку подтвердить.

TGB E.1144.30.12.D.1-RV — Страница изделия | MERYDOM

MERYDOM
Перекрёстно-роликовое опорно-поворотное устройство
E.1144.30.12.D.1-RV
ИСТОЧНИК: TGB / E.30.D-R
СПРАВОЧНО | NTS | mm | Лист 1/1