SEZIONE DEL CUSCINETTO

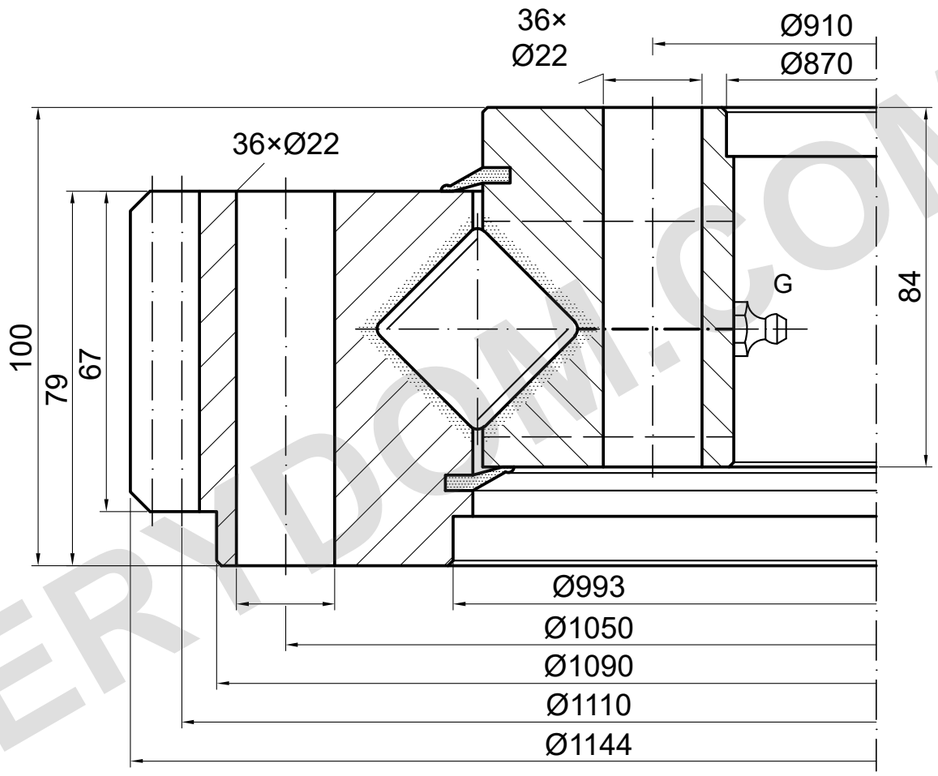

m=10 z=111 α=20°

CAPACITÀ DI CARICO

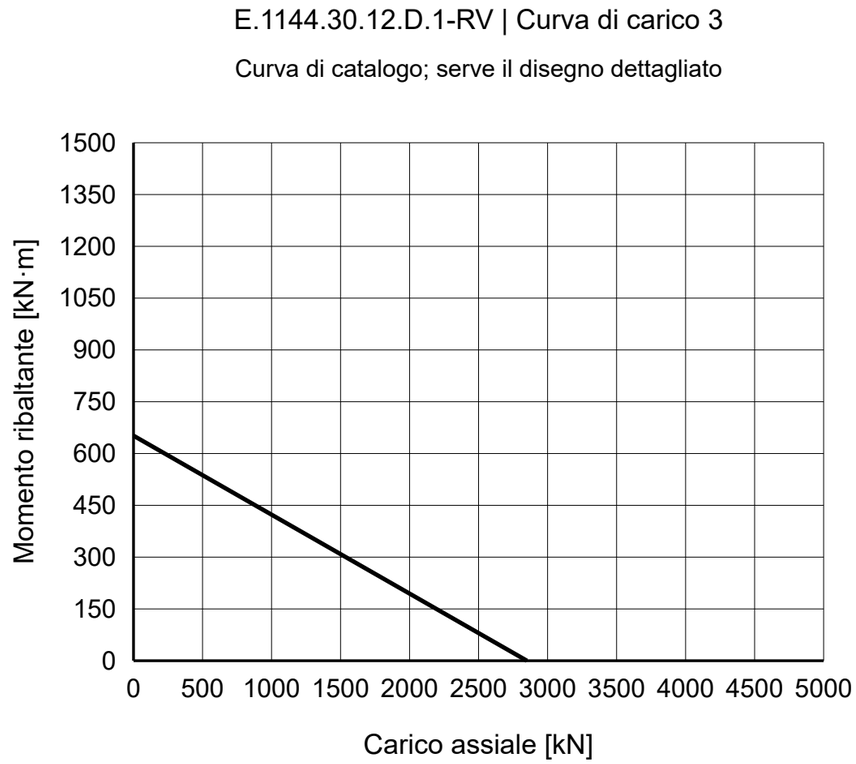

NOTE DI RIFERIMENTO

Dimensioni in mm. Disegno di riferimento; non misurare in scala.

Fonte: TGB ED.7 (2021); dimensioni p. 20; curva di carico p. 20, 3.

Confermare posizioni di montaggio e dettagli di lubrificazione.

TGB E.1144.30.12.D.1-RV — Pagina del prodotto | MERYDOM

MERYDOM
Ralla a rulli incrociati
E.1144.30.12.D.1-RV
RIFERIMENTO: TGB / E.30.D-R
RIFERIMENTO | NTS | mm | Foglio 1/1

MERYDOM.COM