LAGERSCHNITT

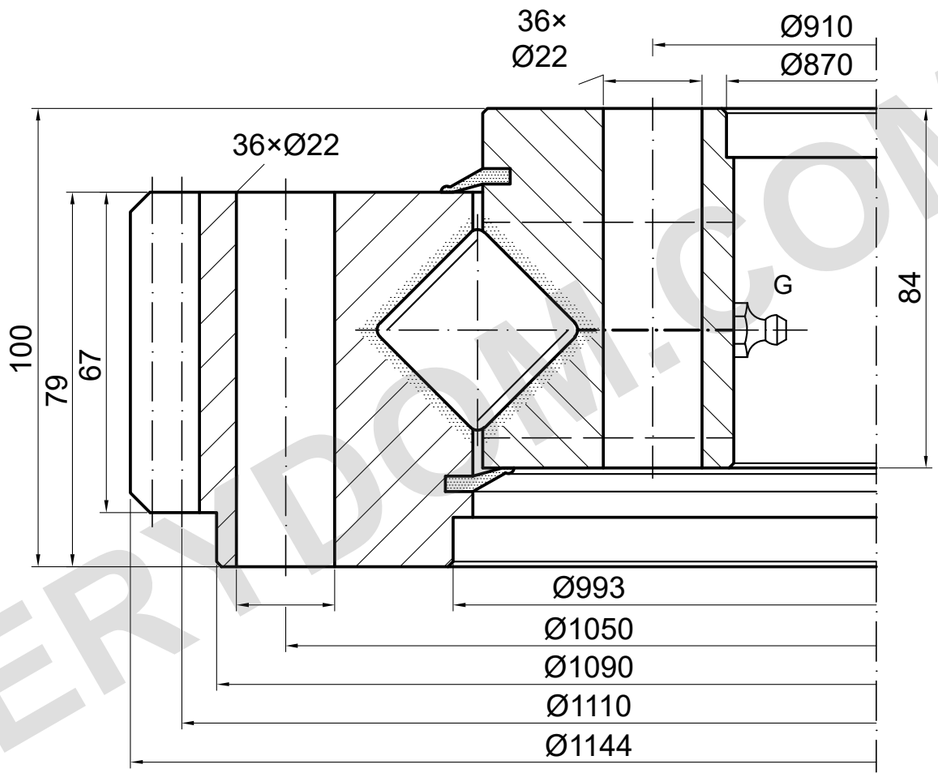

m=10 z=111 α=20°

TRAGFÄHIGKEIT

E.1144.30.12.D.1-RV | Lastkurve 3

Katalogkurve; Detailzeichnung erforderlich

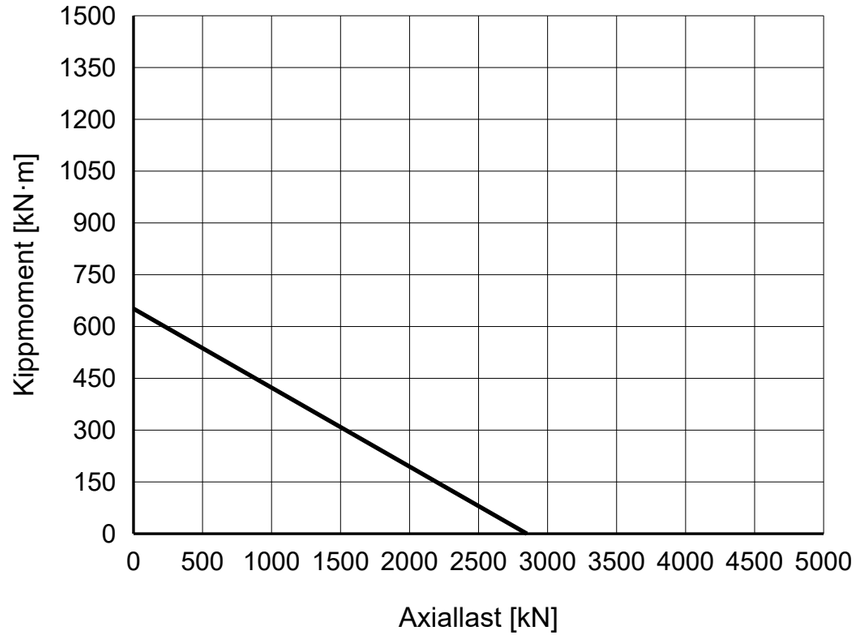

REFERENZHINWEISE

Maße in mm. Referenzzeichnung; nicht maßstäblich messen.

Quelle: TGB ED.7 (2021); Maße S. 20; Lastdiagramm S. 20, 3.

Einbaupositionen und Schmierung sind zu bestätigen.

TGB E.1144.30.12.D.1-RV — Produktseite | MERYDOM

MERYDOM
Kreuzrollen-Drehverbindung
E.1144.30.12.D.1-RV
REFERENZ: TGB / E.30.D-R
REFERENZ | NTS | mm | Blatt 1/1

MERYDOM.COM