RULMAN KESİTİ

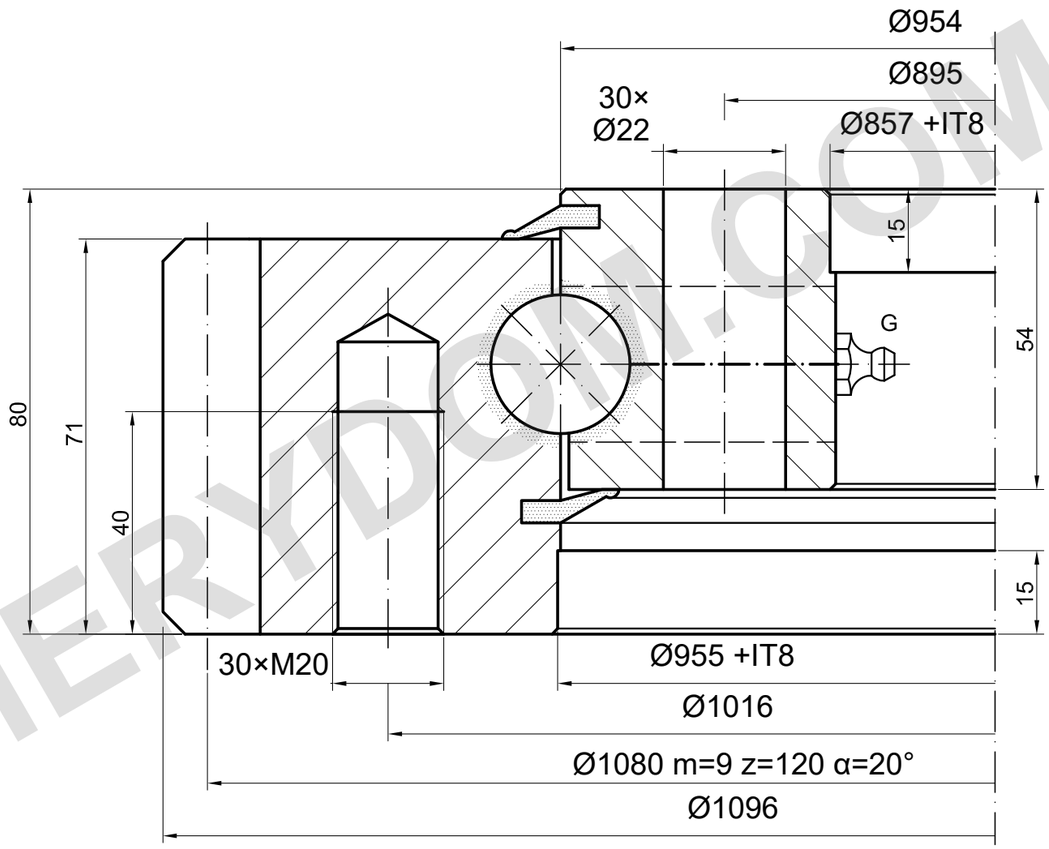

YÜK KAPASİTESİ

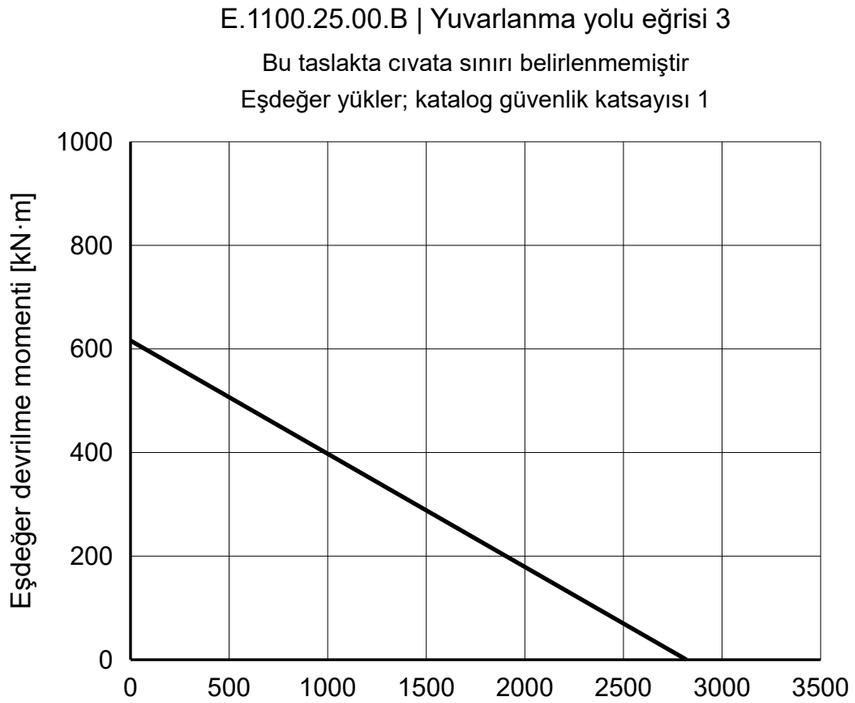

REFERANS NOTLARI

Ölçüler mm cinsindendir. Referans çizim; ölçekten ölçmeyin.

Kaynak: TGB ED.7 (2021); ölçüler s. 16; yük eğrisi s. 16, 3.

Delik konumları ve kör/diş derinlikleri doğrulanmadı; G: 4×M8×1 (seri).

TGB E.1100.25.00.B — Ürün sayfası | MERYDOM

MERYDOM
Tek sıralı bilyalı döner tabla rulmanı
E.1100.25.00.B
REFERANS: TGB / E.25.B
REFERANS | NTS | mm | Sayfa 1/1

MERYDOM.COM