SEZIONE DEL CUSCINETTO

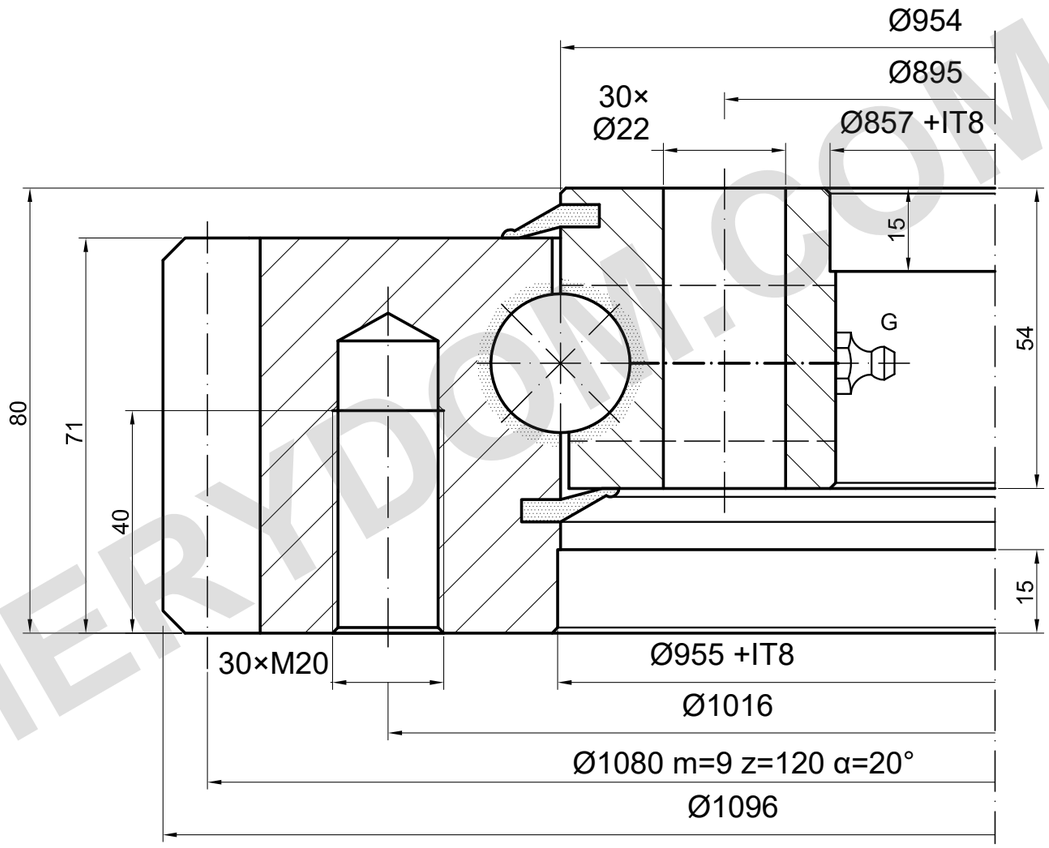

CAPACITÀ DI CARICO

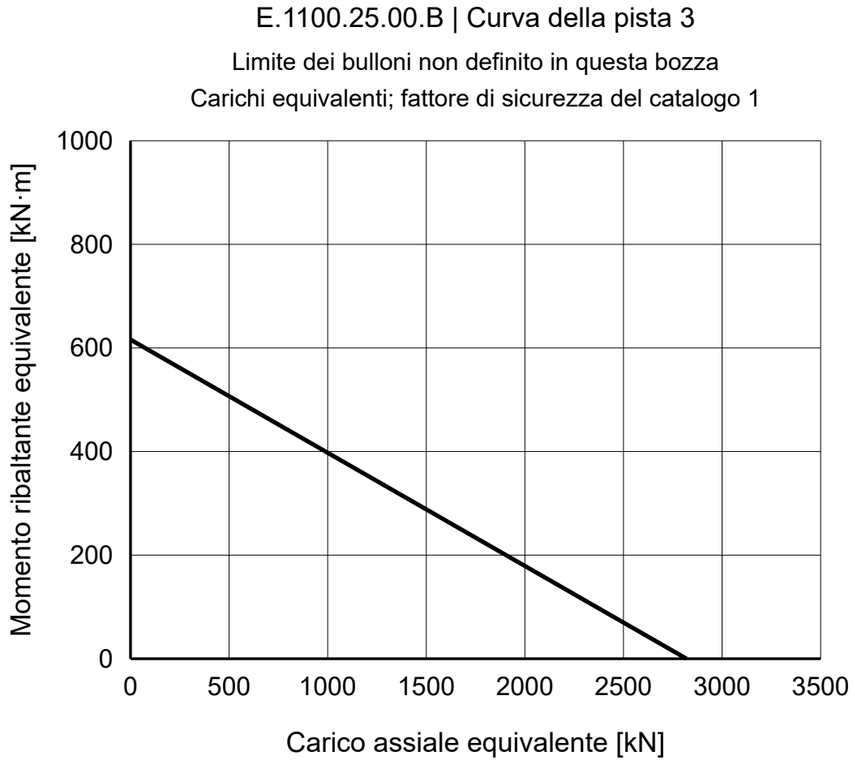

NOTE DI RIFERIMENTO

Dimensioni in mm. Disegno di riferimento; non misurare in scala.

Fonte: TGB ED.7 (2021); dimensioni p. 16; curva di carico p. 16, 3.

Posizioni e profondità cieche/filettate da confermare; G: 4×M8×1 (serie).

TGB E.1100.25.00.B — Pagina del prodotto | MERYDOM

MERYDOM
Ralla a sfere a una corona
E.1100.25.00.B
RIFERIMENTO: TGB / E.25.B
RIFERIMENTO | NTS | mm | Foglio 1/1

MERYDOM.COM