LAGERSCHNITT

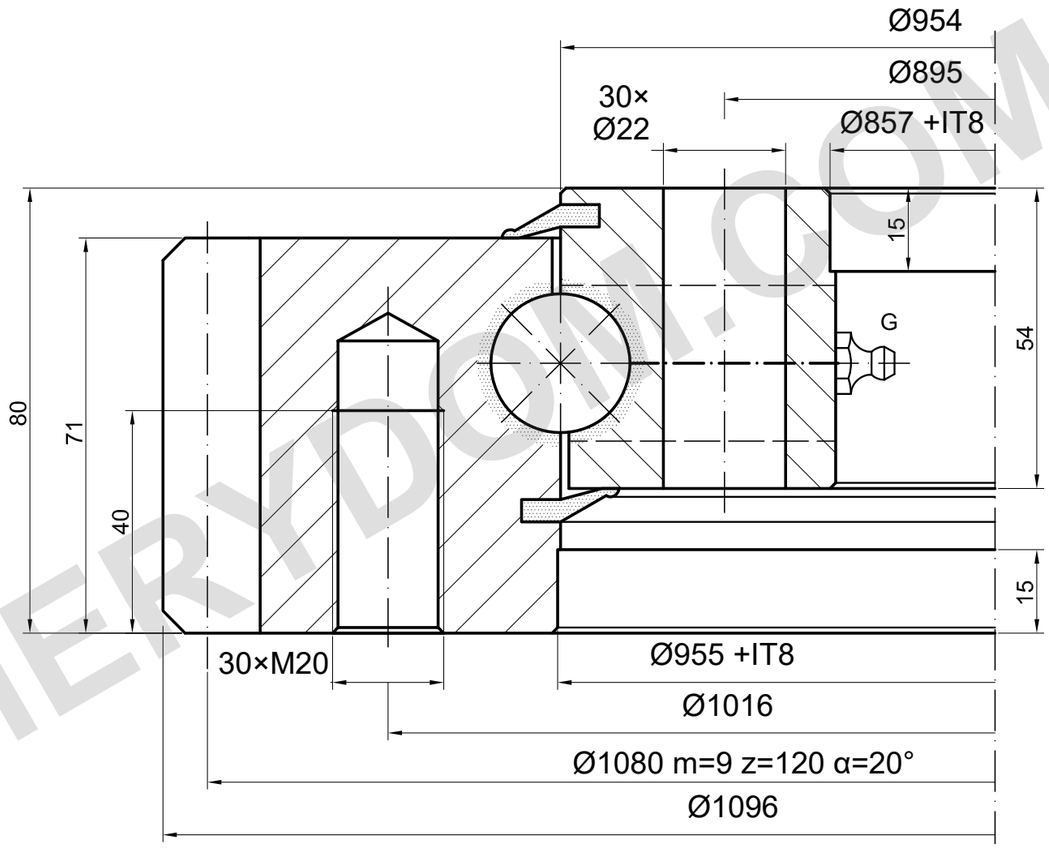

TRAGFÄHIGKEIT

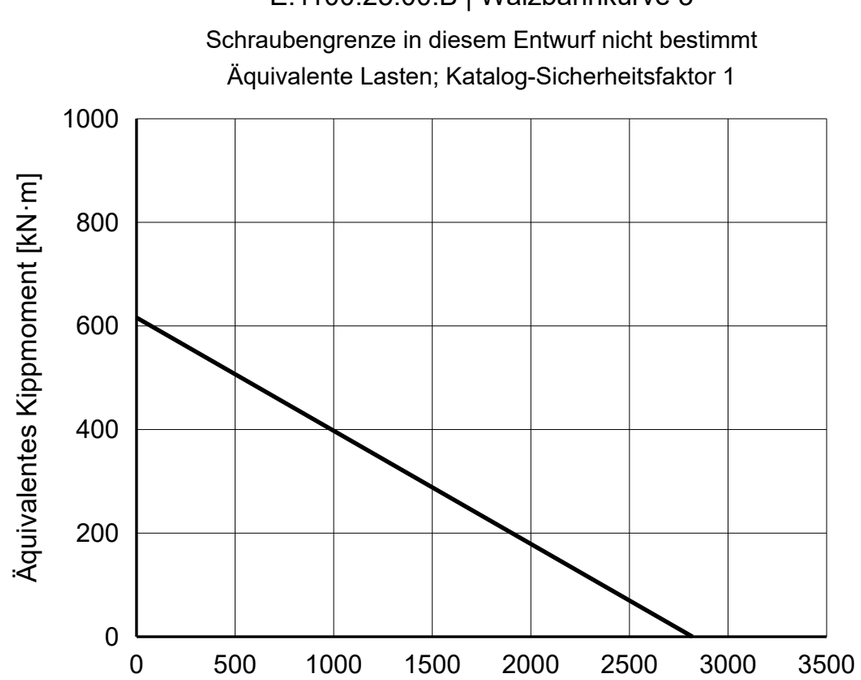

REFERENZHINWEISE

Maße in mm. Referenzzeichnung; nicht maßstäblich messen.

Quelle: TGB ED.7 (2021); Maße S. 16; Lastdiagramm S. 16, 3.

Bohrungspositionen und Blind-/Gewindetiefen unbestätigt; G: 4×M8×1 (Serie).

TGB E.1100.25.00.B — Produktseite | MERYDOM

MERYDOM
Einreihiger Kugeldrehkranz
E.1100.25.00.B
REFERENZ: TGB / E.25.B
REFERENZ | NTS | mm | Blatt 1/1

MERYDOM.COM