SECCIÓN DEL RODAMIENTO

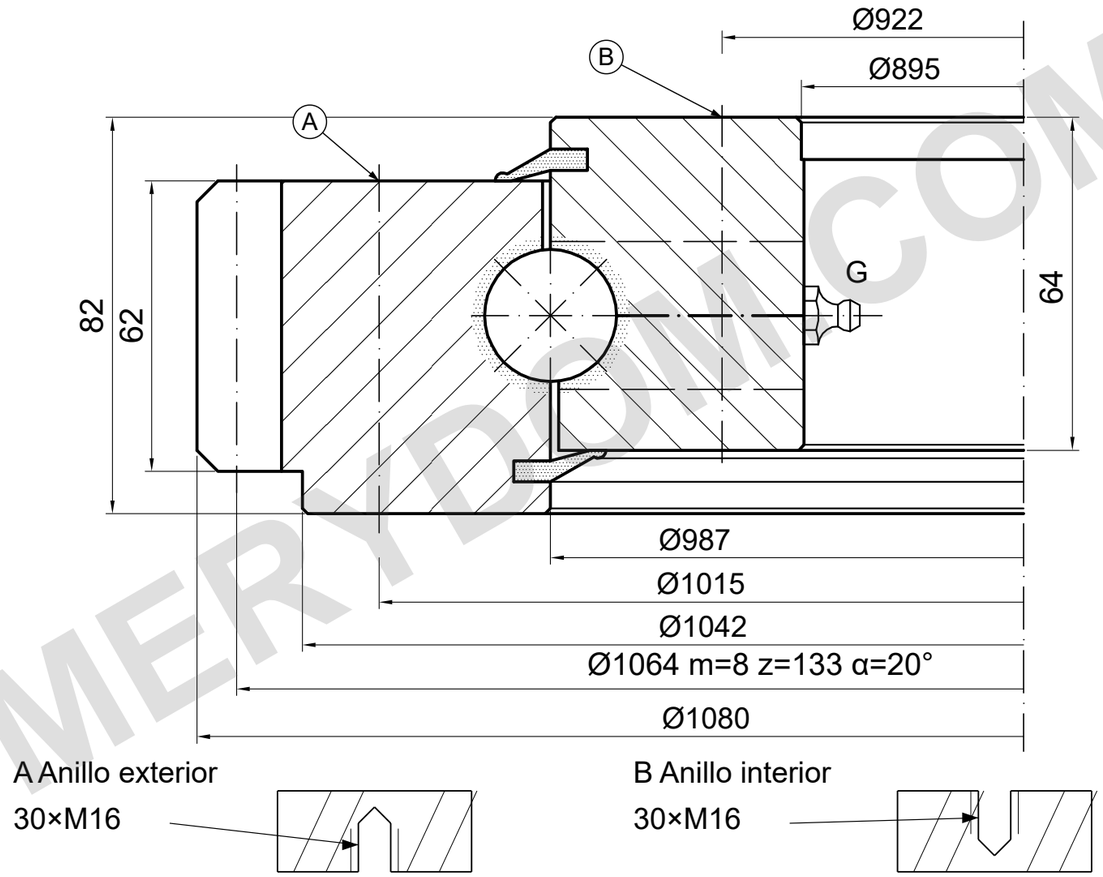

CAPACIDAD DE CARGA

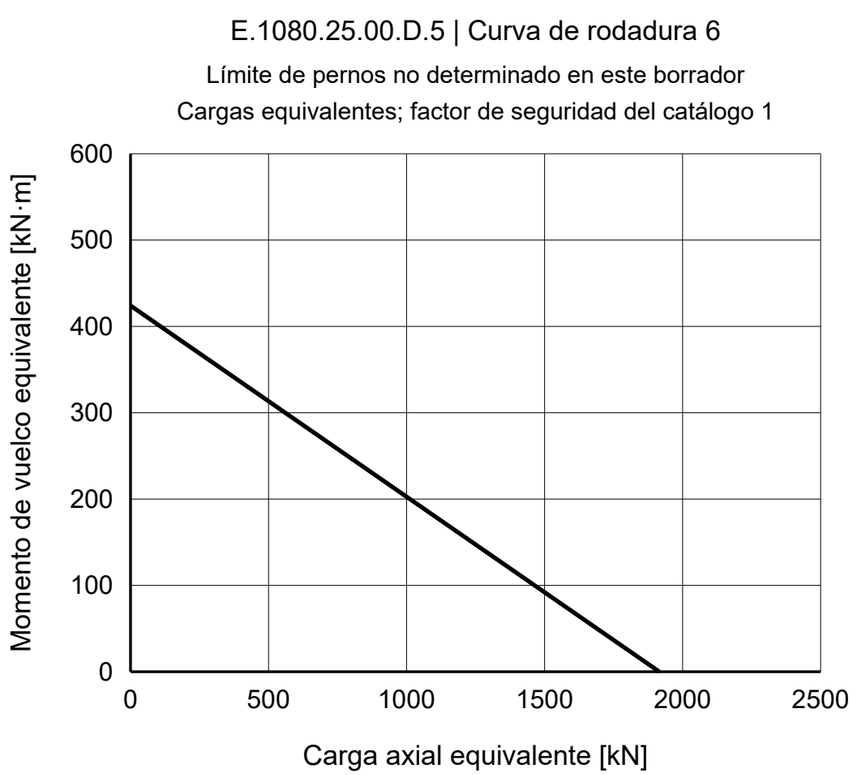

NOTAS DE REFERENCIA

Dimensiones en mm. Plano de referencia; no medir a escala.

Fuente: TGB ED.7 (2021); dimensiones pág. 18; curva de carga pág. 18, 6.

A/B esquemático; caras de entrada, profundidades de taladro/rosca y posiciones sin confirmar.

TGB E.1080.25.00.D.5 — Página del producto | MERYDOM

MERYDOM
Corona de giro de bolas de una hilera
E.1080.25.00.D.5
REFERENCIA: TGB / E.25.D
REFERENCIA | NTS | mm | Hoja 1/1

MERYDOM.COM