RULMAN KESİTİ

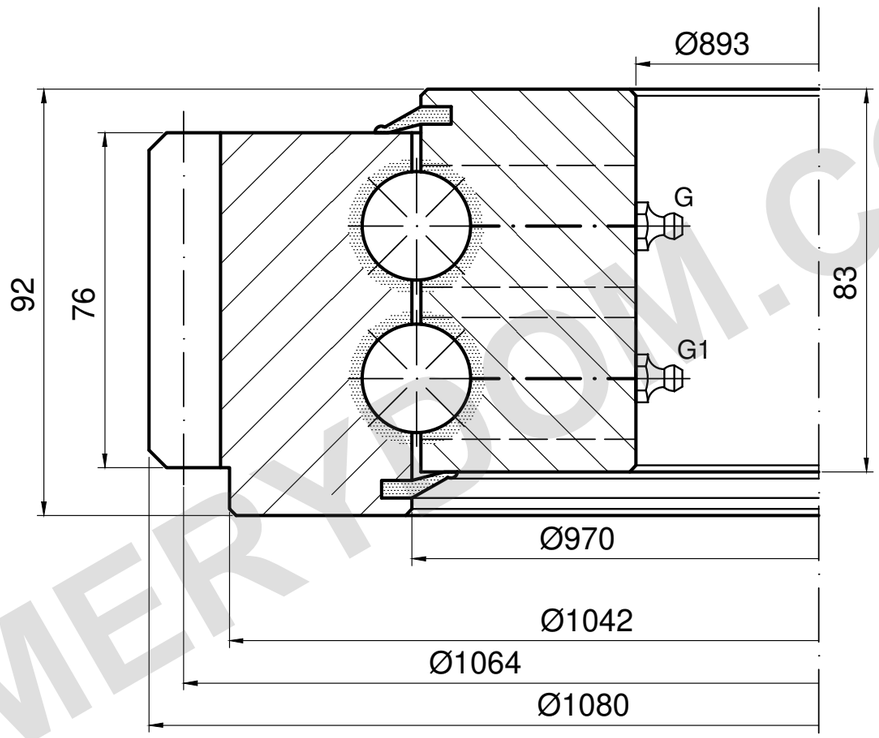

Yağlama noktaları temsilîdir; sayı ve konum doğrulanmalıdır.

m=8 z=133 α=20°

YÜK KAPASİTESİ

E.1080.2.22.00.D.6 | Yuvarlanma eğrisi 5

Yalnız yol; cıvata sınırı doğrulanmadı

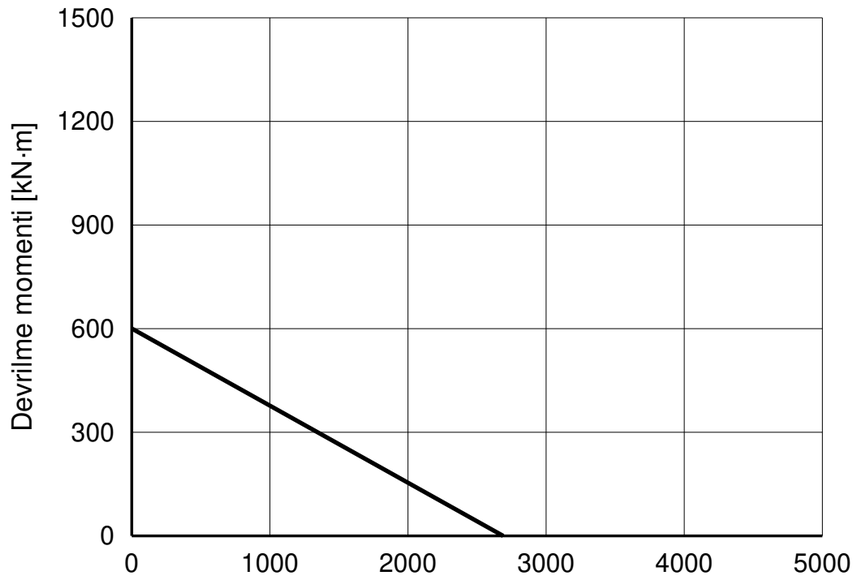

REFERANS NOTLARI

Ölçüler mm cinsindendir. Referans çizim; ölçekten ölçmeyin.

Kaynak: TGB ED.7 (2021); ölçüler s. 19; yük eğrisi s. 19, 5.

Dış 30×Ø17 PCD 1015; iç grup ve D.6 biçimi doğrulanmadı.

TGB E.1080.2.22.00.D.6 — Ürün sayfası | MERYDOM

TGB ED.7 katalog referansı. Gerçek ölçüleri ve montaj deliklerini sipariş çizimine göre doğrulayın.

MERYDOM
Çift sıralı bilyalı döner tabla rulmanı
E.1080.2.22.00.D.6
REFERANS: TGB / E.2.20-22-25.D
REFERANS | NTS | mm | Sayfa 1/1

MERYDOM.COM