SEZIONE DEL CUSCINETTO

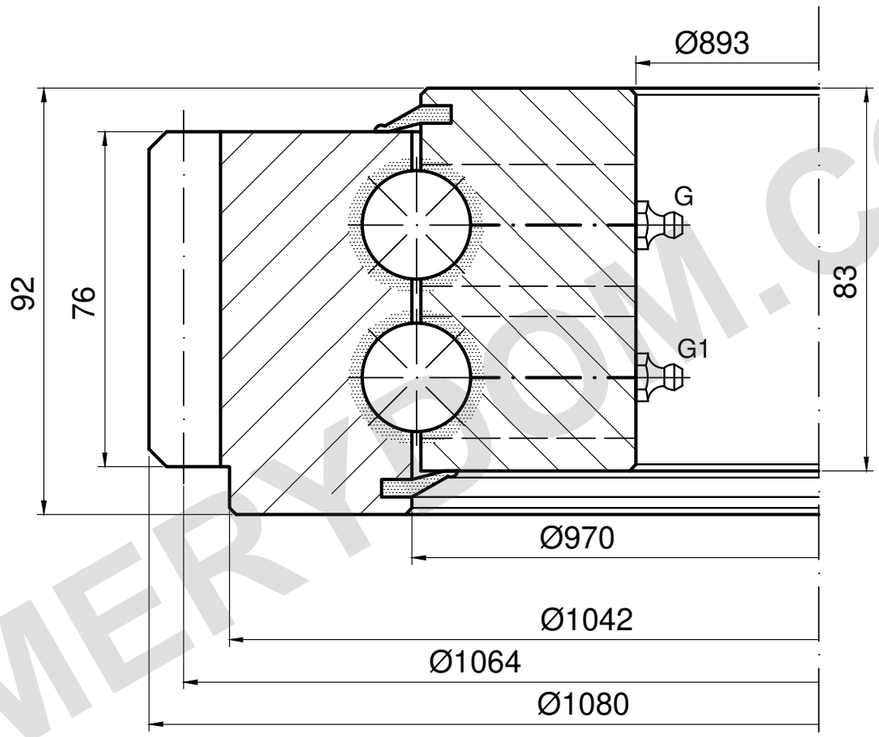

Punti di lubrificazione indicativi; confermare numero e posizione.

m=8 z=133 α=20°

CAPACITÀ DI CARICO

E.1080.2.22.00.D.6 | Curva della pista 5

Solo pista; limite bulloni non confermato

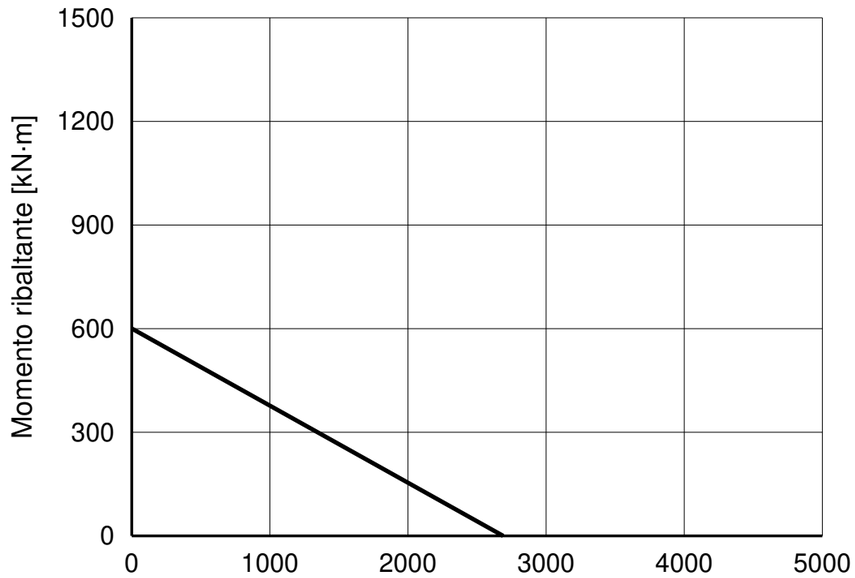

NOTE DI RIFERIMENTO

Dimensioni in mm. Disegno di riferimento; non misurare in scala.

Fonte: TGB ED.7 (2021); dimensioni p. 19; curva di carico p. 19, 5.

Esterno 30×Ø17 PCD 1015; gruppo interno e forma D.6 da confermare.

TGB E.1080.2.22.00.D.6 — Pagina del prodotto | MERYDOM

Riferimento al catalogo TGB ED.7. Le dimensioni effettive e i fori di montaggio vanno confermati sul disegno d’ordine.

MERYDOM
Ralla a sfere a doppia corona
E.1080.2.22.00.D.6
RIFERIMENTO: TGB / E.2.20-22-25.D
RIFERIMENTO | NTS | mm | Foglio 1/1

MERYDOM.COM