LAGERSCHNITT

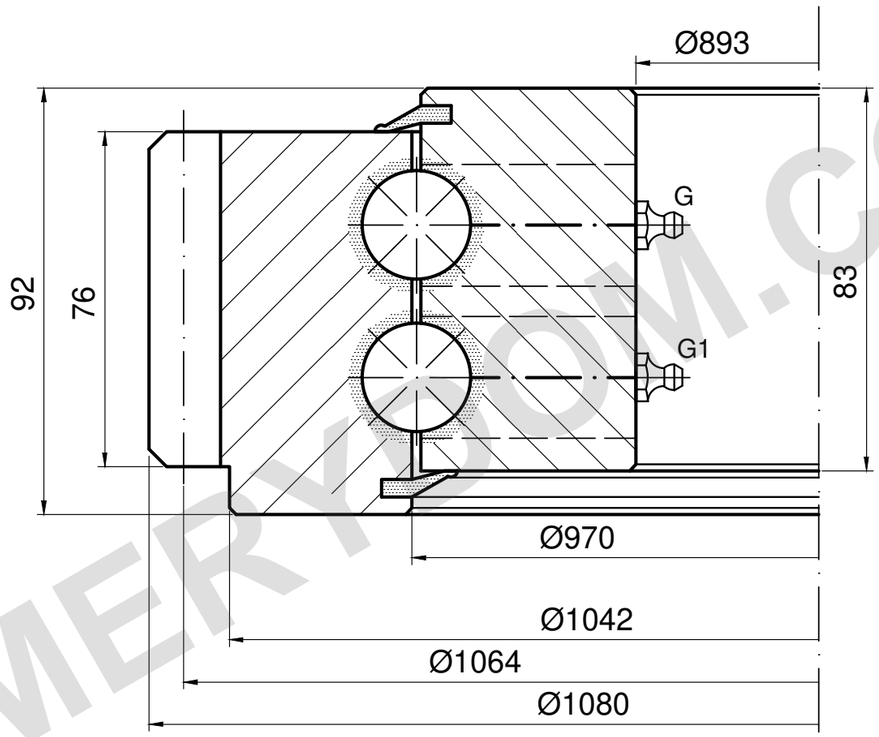

Schmierstellen schematisch; Anzahl und Lage bestätigen.

m=8 z=133 α=20°

TRAGFÄHIGKEIT

E.1080.2.22.00.D.6 | Wälzbahnkurve 5

Nur Wälzbahn; Schraubengrenze ungeklärt

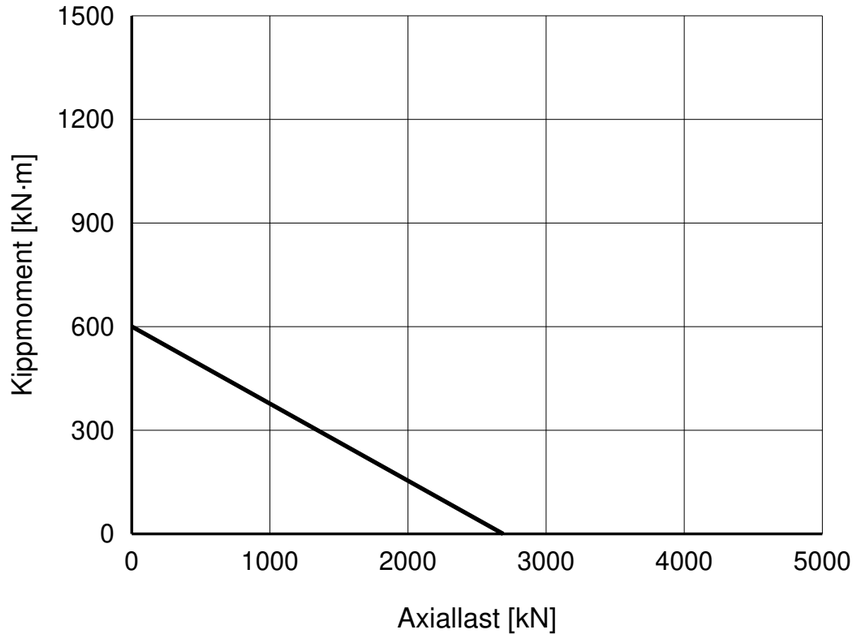

REFERENZHINWEISE

Maße in mm. Referenzzeichnung; nicht maßstäblich messen.

Quelle: TGB ED.7 (2021); Maße S. 19; Lastdiagramm S. 19, 5.

Außen 30×Ø17 LK 1015; Innengruppe und D.6-Form ungeklärt.

TGB E.1080.2.22.00.D.6 — Produktseite | MERYDOM

Referenz nach TGB-Katalog ED.7. Maßgeblich für tatsächliche Abmessungen und Befestigungsbohrungen ist die Auftragszeichnung.

MERYDOM
Zweireihiger Kugeldrehkranz
E.1080.2.22.00.D.6
REFERENZ: TGB / E.2.20-22-25.D
REFERENZ | NTS | mm | Blatt 1/1

MERYDOM.COM