RULMAN KESİTİ

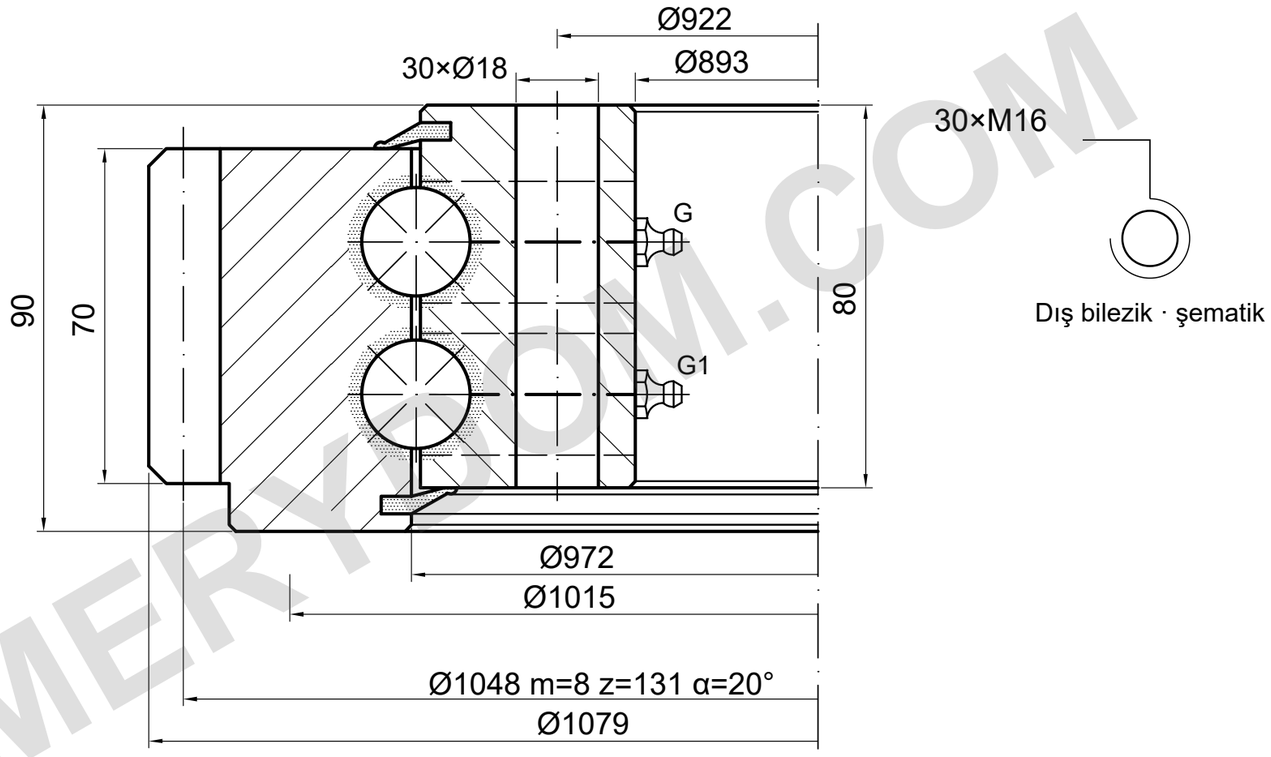

Dış bilezik · şematik

Yağlama noktaları temsilîdir; sayı ve konum doğrulanmalıdır.

M16 giriş yüzeyi ve derinliklerini sipariş çiziminden doğrulayın.

YÜK KAPASİTESİ

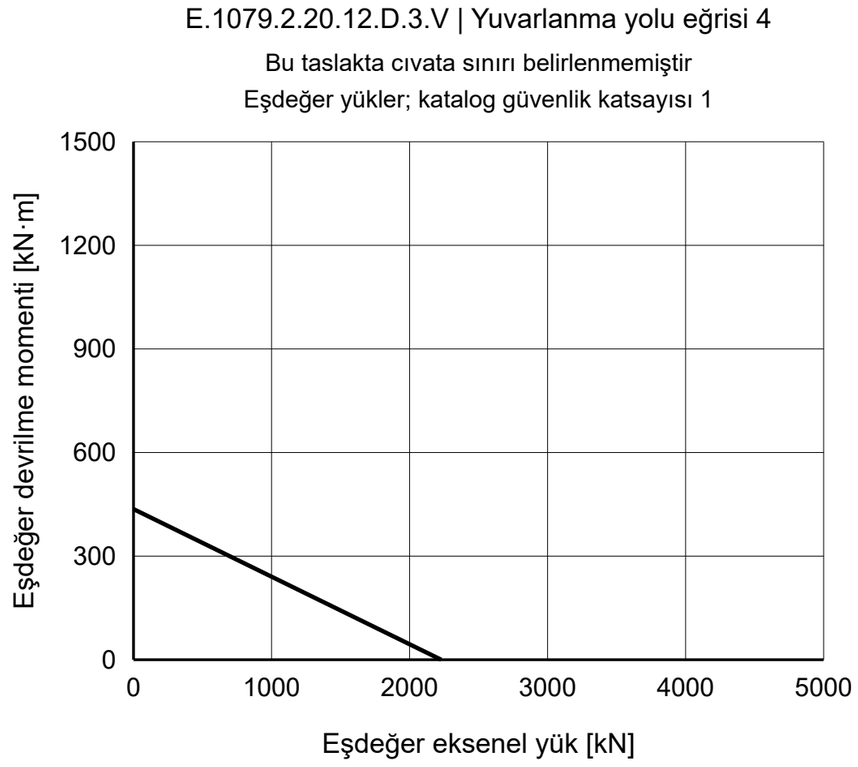

REFERANS NOTLARI

Ölçüler mm cinsindendir. Referans çizim; ölçekten ölçmeyin.

Kaynak: TGB ED.7 (2021); ölçüler s. 19; yük eğrisi s. 19, 4.

Montaj bilgileri ve konumları doğrulanmalıdır.

TGB E.1079.2.20.12.D.3.V — Ürün sayfası | MERYDOM

MERYDOM
Çift sıralı bilyalı döner tabla rulmanı
E.1079.2.20.12.D.3.V
REFERANS: TGB / E.2.20-22-25.D
REFERANS | NTS | mm | Sayfa 1/1

MERYDOM.COM