LAGERSCHNITT

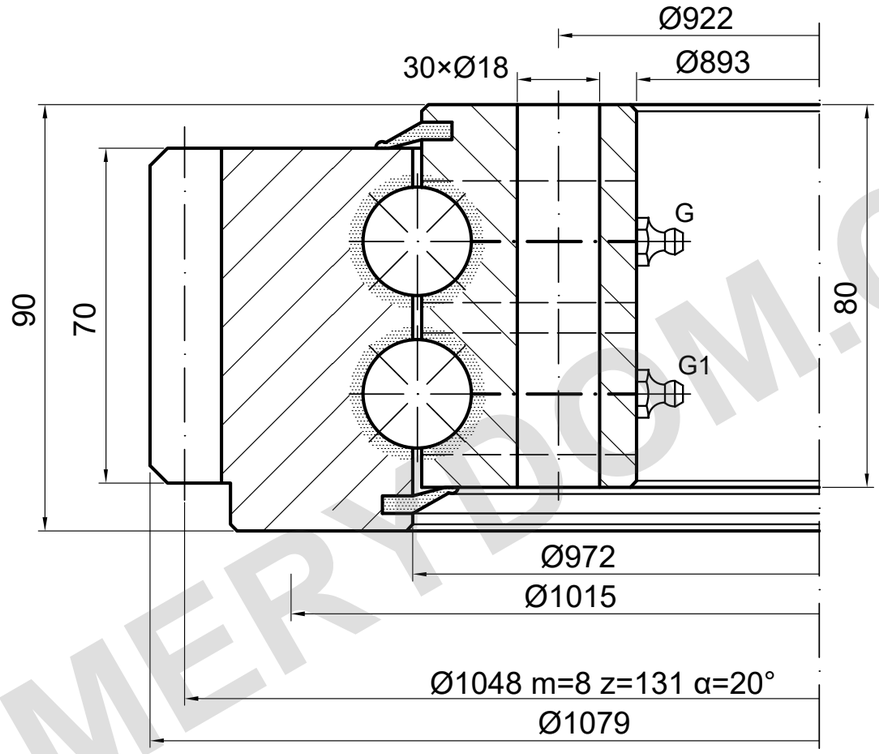

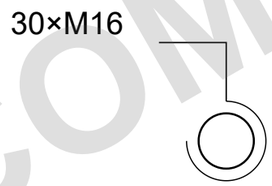

Außenring · schematisch

Schmierstellen schematisch; Anzahl und Lage bestätigen.

M16-Öffnungsseite und Tiefen gemäß Auftragszeichnung bestätigen.

TRAGFÄHIGKEIT

E.1079.2.20.12.D.3.V | Wälzbahnkurve 4

Schraubengrenze in diesem Entwurf nicht bestimmt

Äquivalente Lasten; Katalog-Sicherheitsfaktor 1

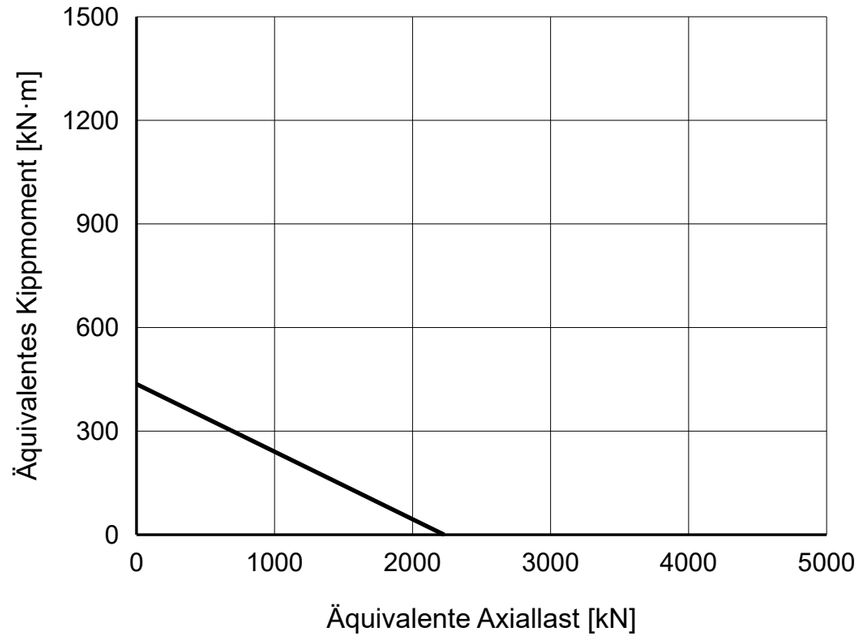

REFERENZHINWEISE

Maße in mm. Referenzzeichnung; nicht maßstäblich messen.

Quelle: TGB ED.7 (2021); Maße S. 19; Lastdiagramm S. 19, 4.

Montageangaben und Positionen sind zu bestätigen.

TGB E.1079.2.20.12.D.3.V — Produktseite | MERYDOM

MERYDOM
Zweireihiger Kugeldrehkranz
E.1079.2.20.12.D.3.V
REFERENZ: TGB / E.2.20-22-25.D
REFERENZ | NTS | mm | Blatt 1/1

MERYDOM.COM