RULMAN KESİTİ

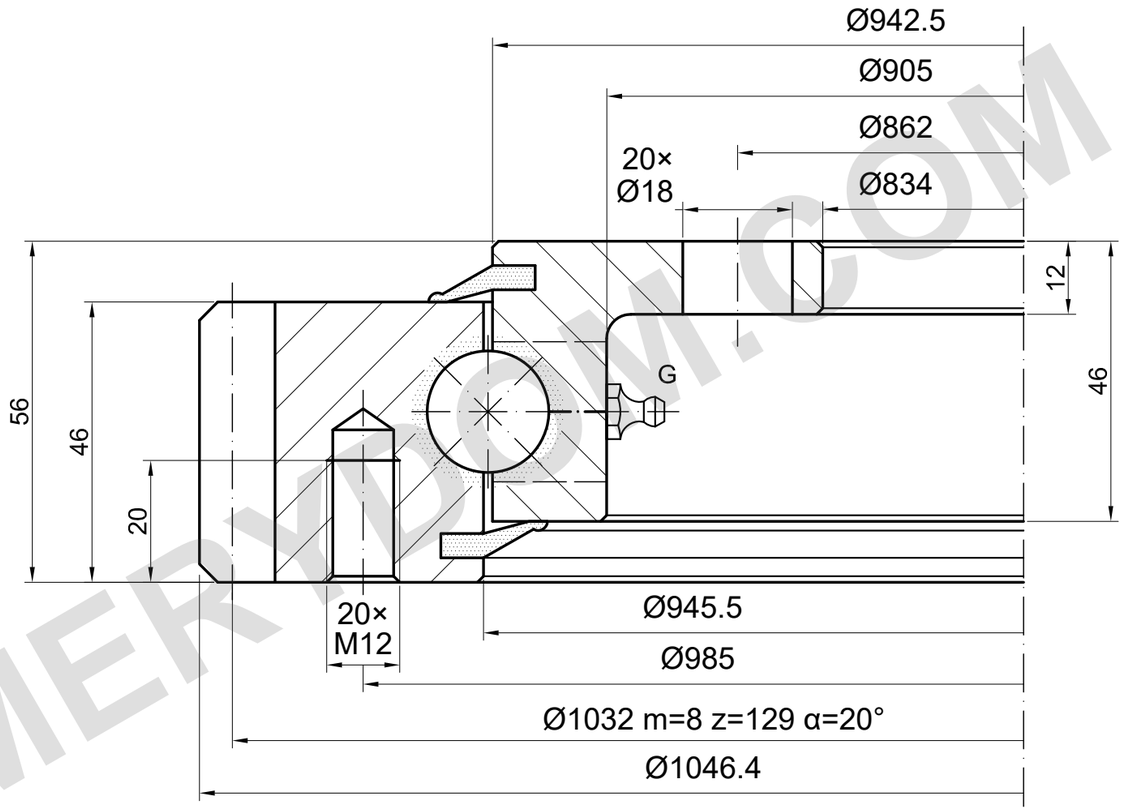

YÜK KAPASİTESİ

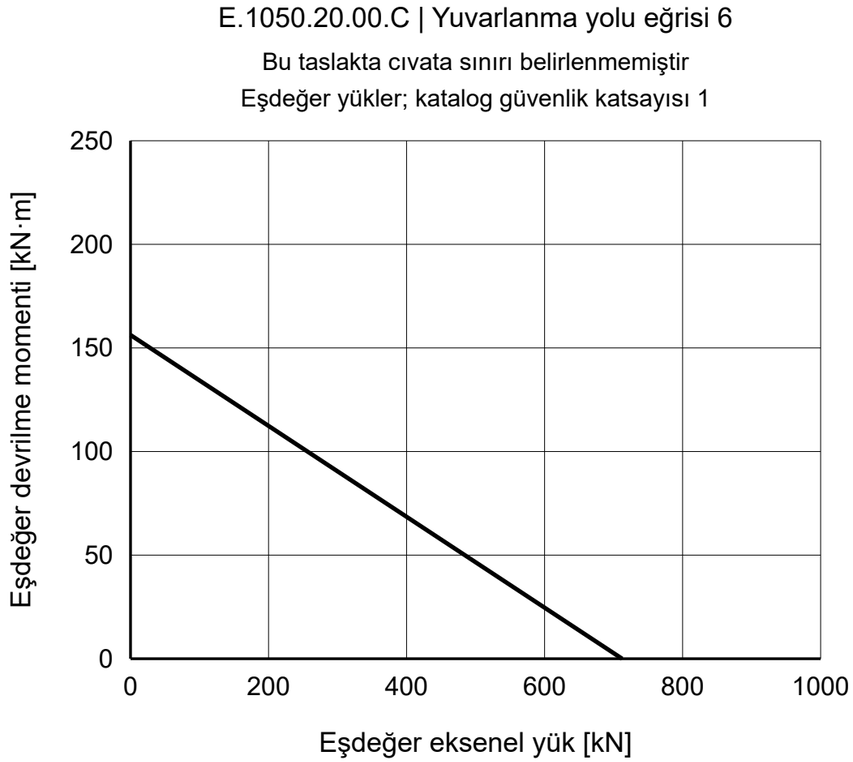

REFERANS NOTLARI

Ölçüler mm cinsindendir. Referans çizim; ölçekten ölçmeyin.

Kaynak: TGB ED.7 (2021); ölçüler s. 16; yük eğrisi s. 16, 6.

Delik konumları ve kör/diş derinlikleri doğrulanmadı; G: 4×M8×1 (seri).

TGB E.1050.20.00.C — Ürün sayfası | MERYDOM

MERYDOM
Tek sıralı bilyalı döner tabla rulmanı
E.1050.20.00.C
REFERANS: TGB / E.20.C
REFERANS | NTS | mm | Sayfa 1/1

MERYDOM.COM