SEÇÃO DO ROLAMENTO

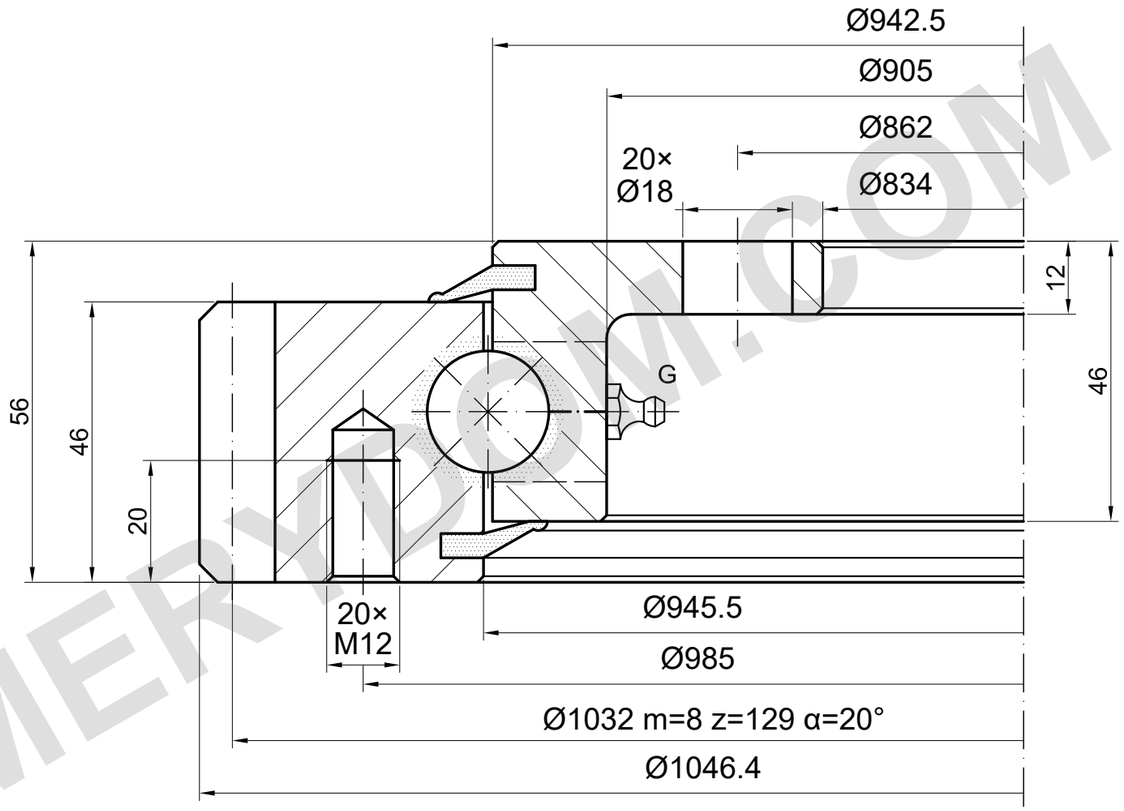

CAPACIDADE DE CARGA

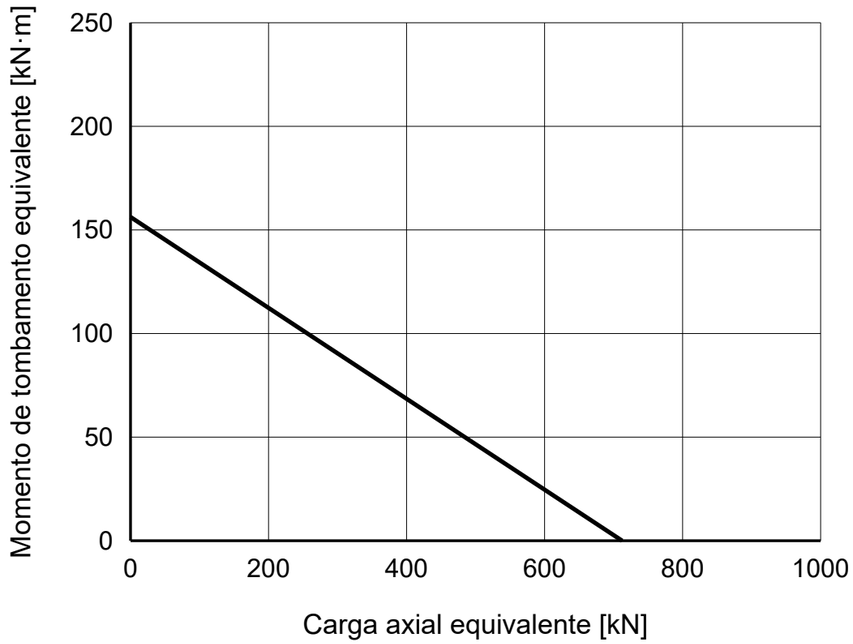

NOTAS DE REFERÊNCIA

Dimensões em mm. Desenho de referência; não medir em escala.

Fonte: TGB ED.7 (2021); dimensões p. 16; curva de carga p. 16, 6.

Posições e profundidades cegas/de rosca não confirmadas; G: 4×M8×1 (série).

TGB E.1050.20.00.C — Página do produto | MERYDOM

MERYDOM
Rolamento de giro de uma carreira de esferas
E.1050.20.00.C
REFERÊNCIA: TGB / E.20.C
REFERÊNCIA | NTS | mm | Folha 1/1

MERYDOM.COM