LAGERSCHNITT

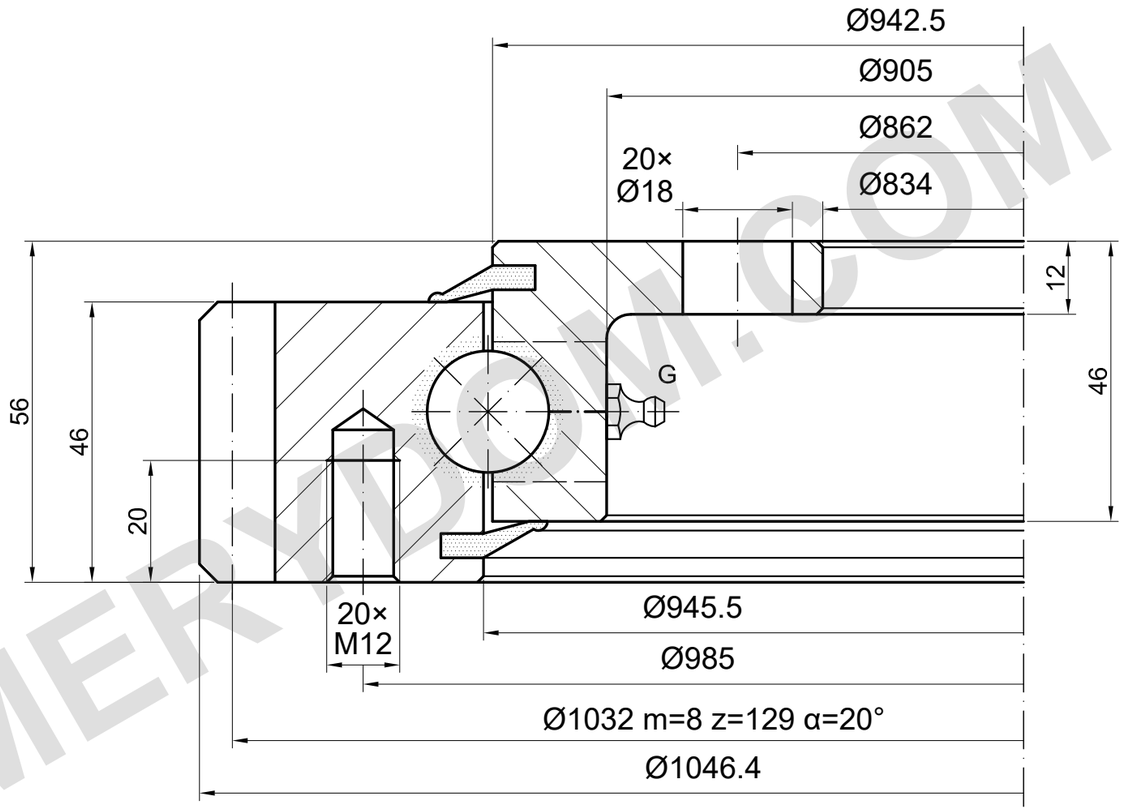

TRAGFÄHIGKEIT

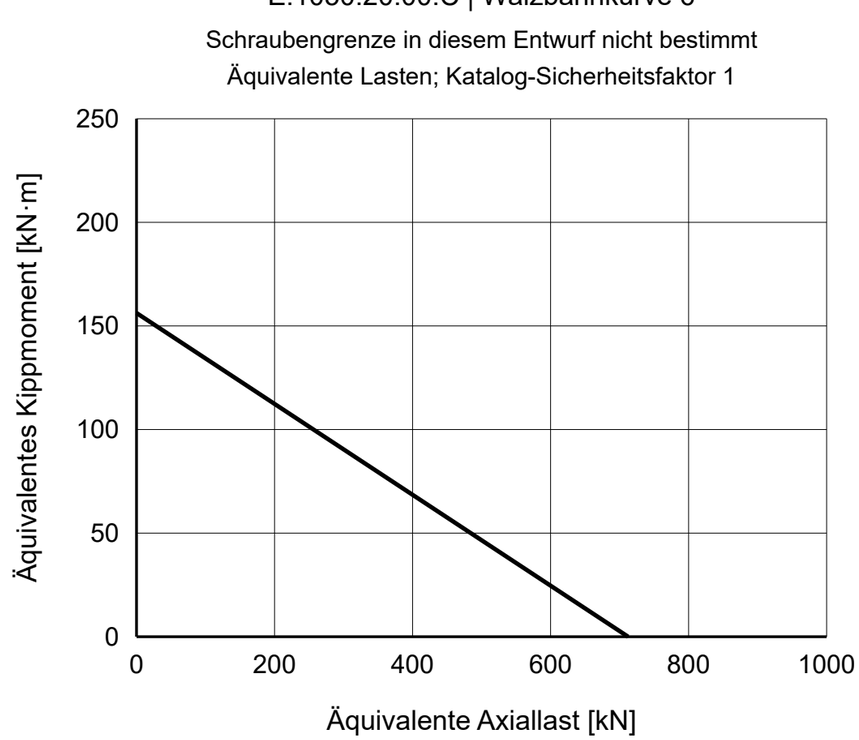

REFERENZHINWEISE

Maße in mm. Referenzzeichnung; nicht maßstäblich messen.

Quelle: TGB ED.7 (2021); Maße S. 16; Lastdiagramm S. 16, 6.

Bohrungspositionen und Blind-/Gewindetiefen unbestätigt; G: 4×M8×1 (Serie).

TGB E.1050.20.00.C — Produktseite | MERYDOM

MERYDOM
Einreihige Kugeldrehverbindung
E.1050.20.00.C
REFERENZ: TGB / E.20.C
REFERENZ | NTS | mm | Blatt 1/1

MERYDOM.COM