SEÇÃO DO ROLAMENTO

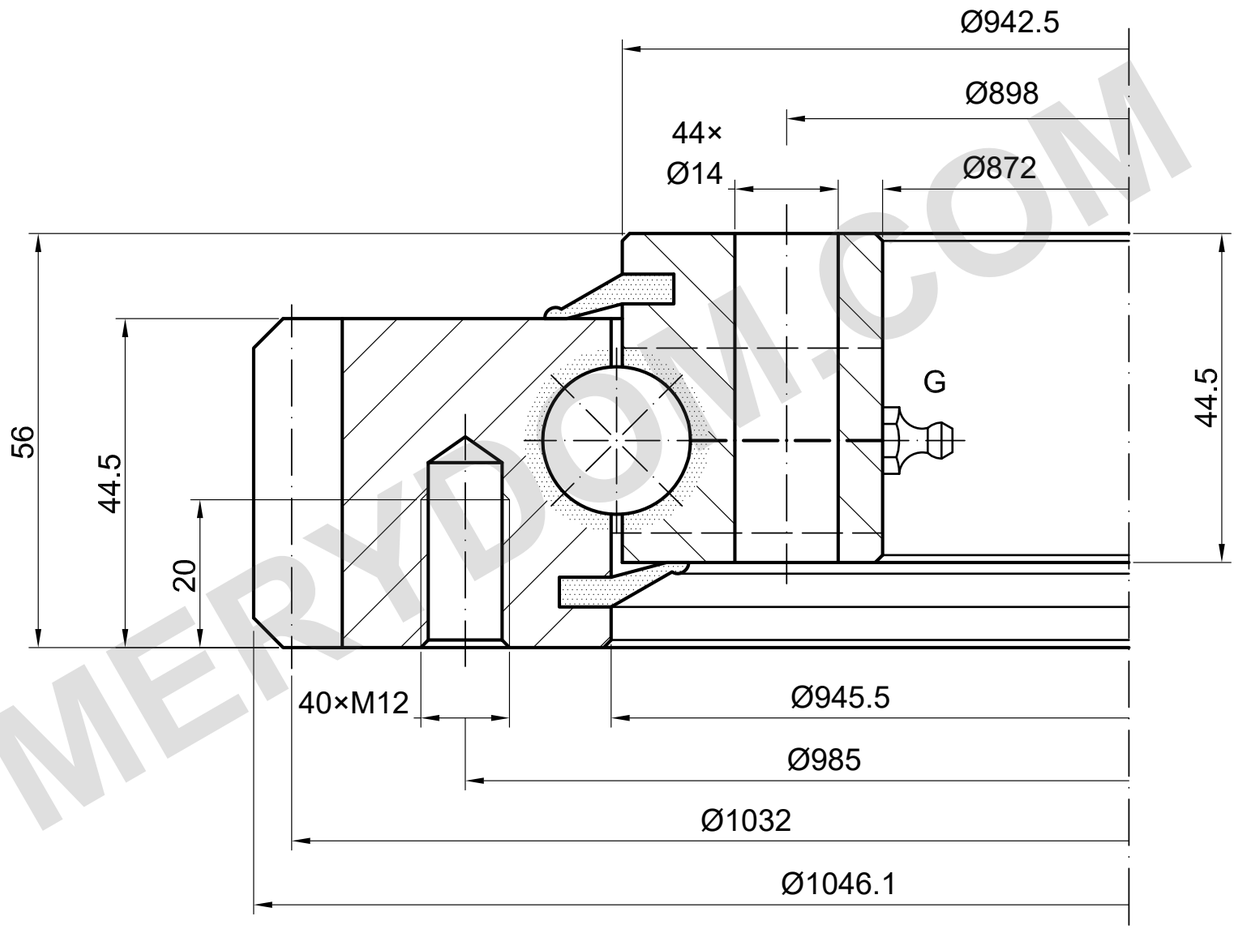

CAPACIDADE DE CARGA

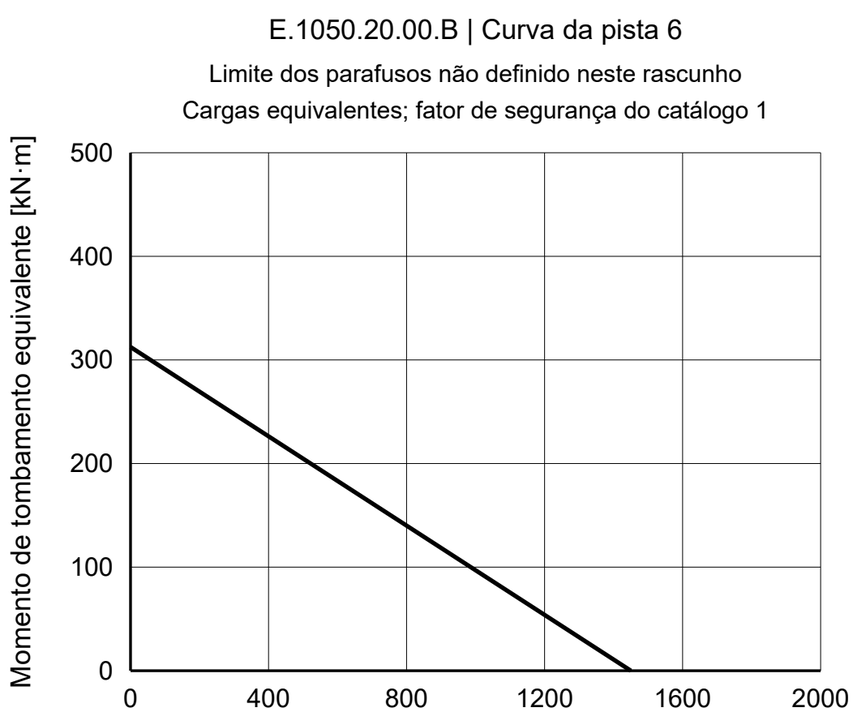

40 × M12 / Ø985 | 44 × Ø14 / Ø898
m 8 | z 129 | 20° | 4 × M8×1

NOTAS DE REFERÊNCIA

Dimensões em mm. Desenho de referência; não medir em escala.

Fonte: TGB ED.7 (2021); dimensões p. 15; curva de carga p. 15, 6.

Dados e posições de montagem devem ser confirmados.

TGB E.1050.20.00.B — Página do produto | MERYDOM

MERYDOM
Rolamento de giro de uma carreira de esferas
E.1050.20.00.B
REFERÊNCIA: TGB / E.20.B
REFERÊNCIA | NTS | mm | Folha 1/1

MERYDOM.COM