LAGERSCHNITT

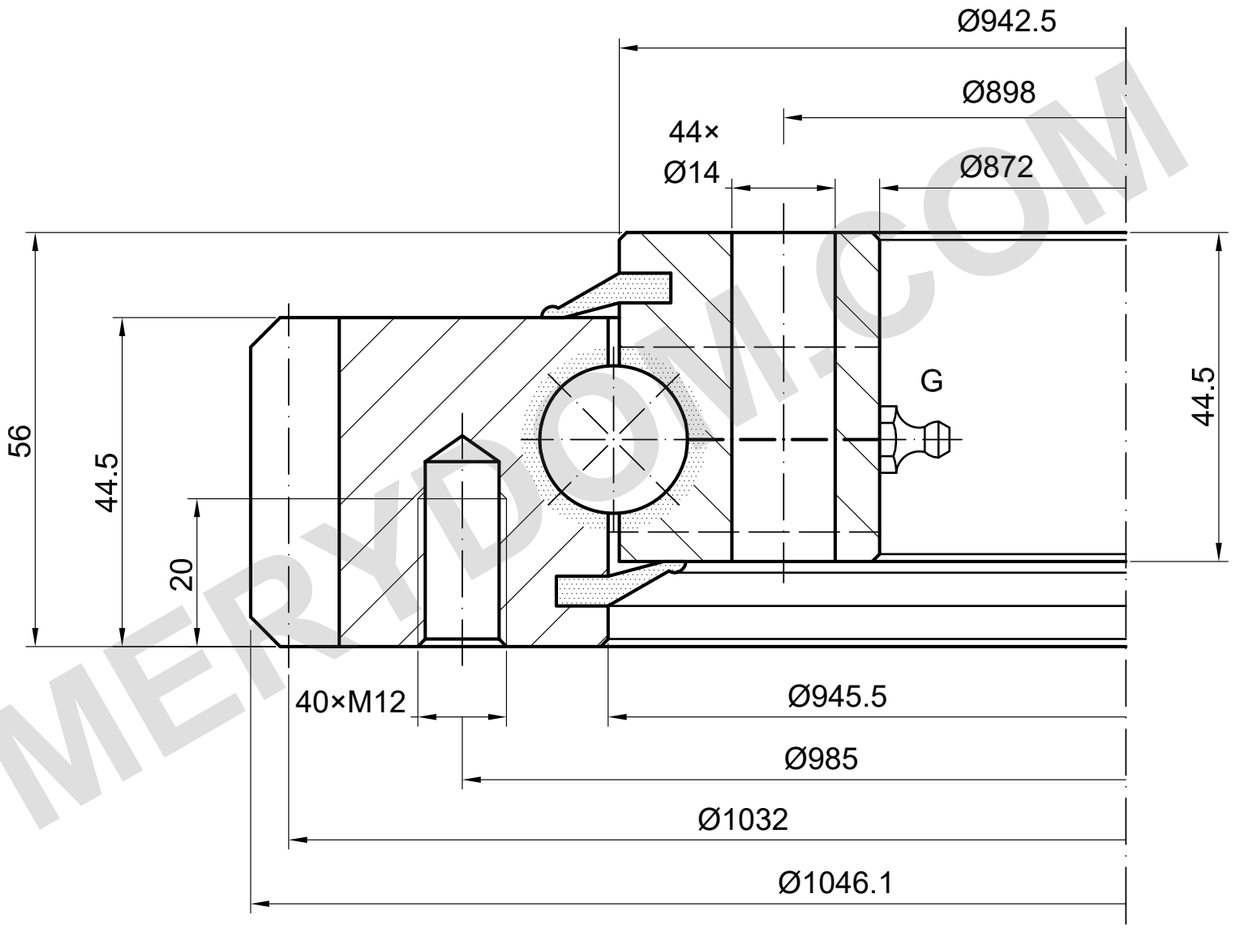

TRAGFÄHIGKEIT

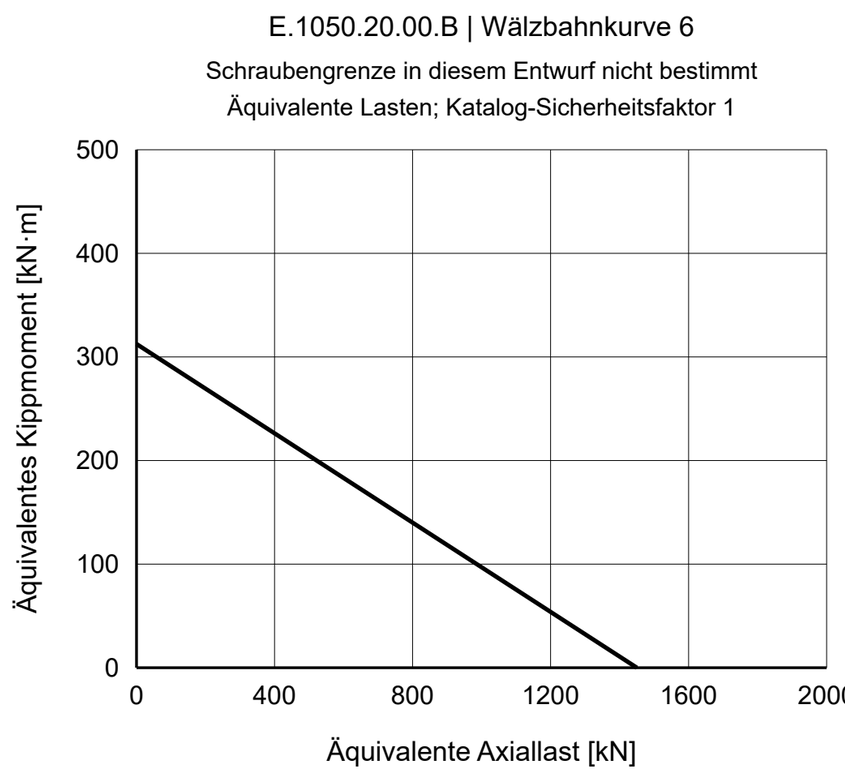

40 × M12 / Ø985 | 44 × Ø14 / Ø898
m 8 | z 129 | 20° | 4 × M8×1

REFERENZHINWEISE

Maße in mm. Referenzzeichnung; nicht maßstäblich messen.
Quelle: TGB ED.7 (2021); Maße S. 15; Lastdiagramm S. 15, 6.
Montageangaben und Positionen sind zu bestätigen.
TGB E.1050.20.00.B — Produktseite | MERYDOM

MERYDOM
Einreihige Kugeldrehverbindung
E.1050.20.00.B
REFERENZ: TGB / E.20.B
REFERENZ | NTS | mm | Blatt 1/1

MERYDOM.COM