РАЗРЕЗ ПОДШИПНИКА

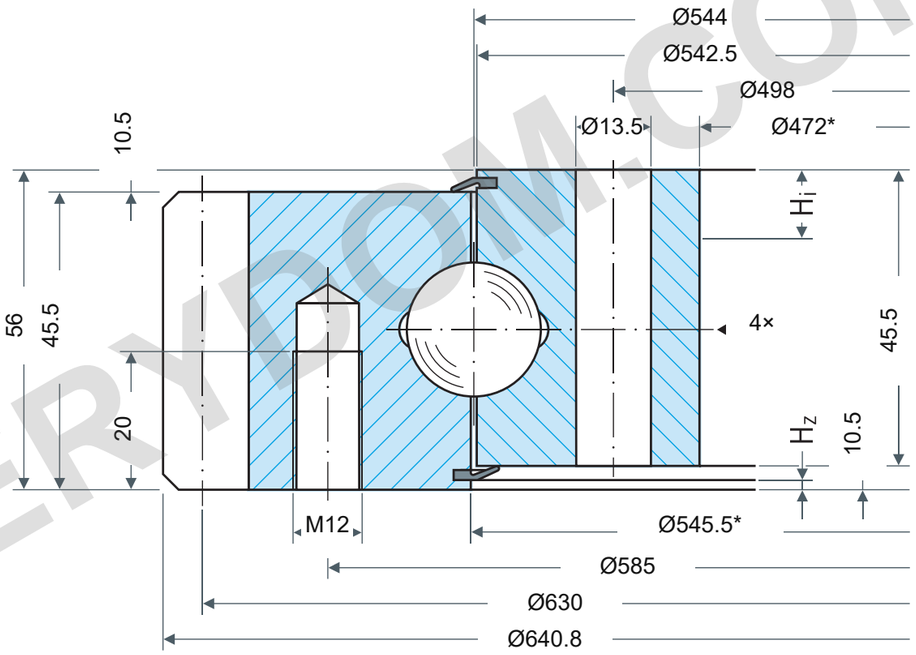

НЕСУЩАЯ СПОСОБНОСТЬ

Rothe Erde 061.20.0544.500.01.1503

Статические предельные кривые

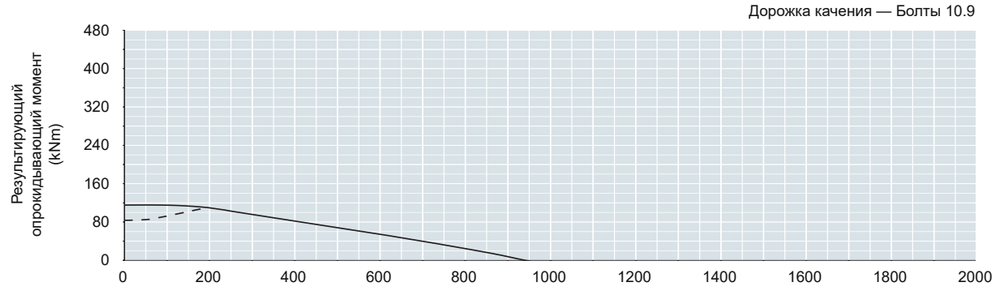

Ресурс — 30 000 оборотов

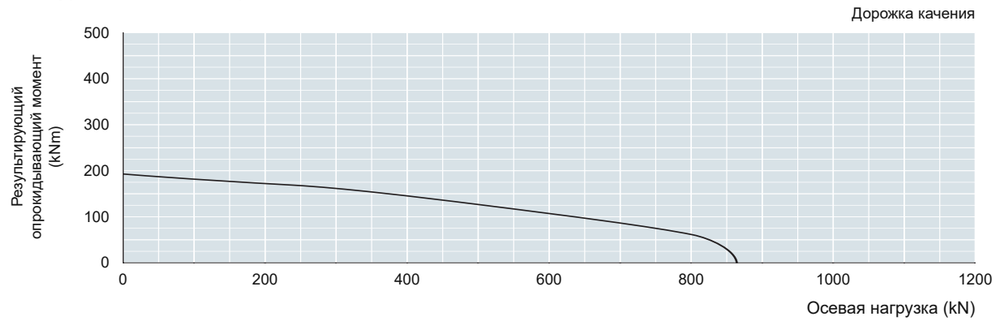

Для нагрузок дорожки нужны коэффициенты применения: статика fstat; ресурс fL.
См. таблицу1 источника, печатная стр.61. Параметр:30 000 оборотов под полной нагрузкой.
Коэффициенты для конкретного применения здесь не выбраны.

ПРИМЕЧАНИЯ

Размеры в мм. Справочный чертеж; не измерять по масштабу.

Источник: Rothe Erde EN1225; размеры стр62; график стр62.

Da640.8/Di472*; DL544/O542.5/U545.5*; H56/H1H2b45.5/HoHu10.5; La585:28M12t20; Li498:32Ø13.5; d630/m6/z105/k-0.6; Yax≤0.30/rad≤0.26; 4AM10×1; *Hi10/Hz4.5,mate≤9/3.5; Ø≤1000±2.5mm

Rothe Erde 061.20.0562.500.01.1503 — Страница изделия | MERYDOM

MERYDOM
Однорядный четырехточечный шариковый подшипник
061.20.0544.500.01.1503
REFERENCE: Rothe Erde /06
Rev1.0 | mm | NTS | 1/1

MERYDOM.COM