SEZIONE DEL CUSCINETTO

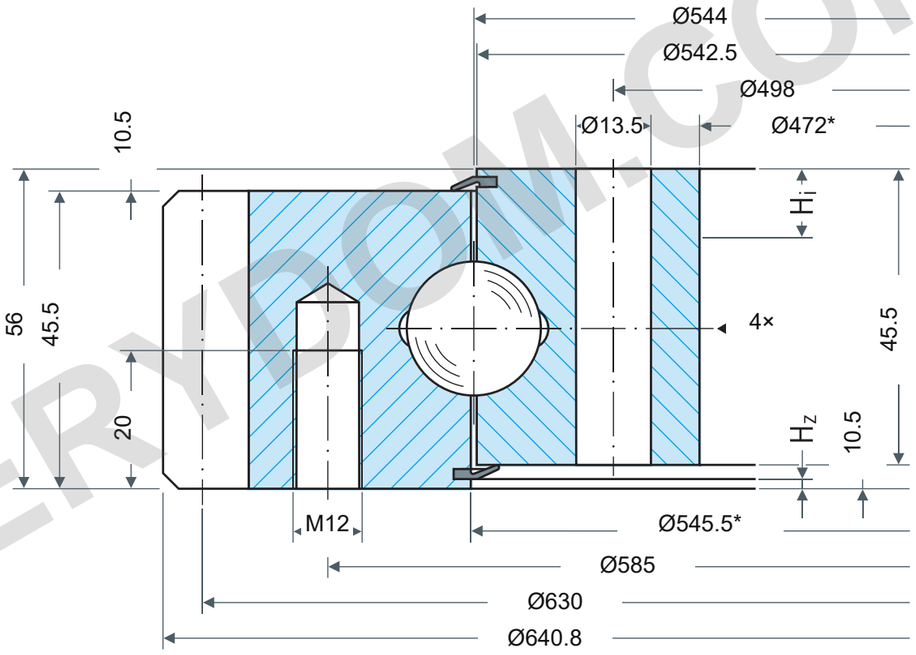

CAPACITÀ DI CARICO

Rothe Erde 061.20.0544.500.01.1503

Curve limite di carico statico

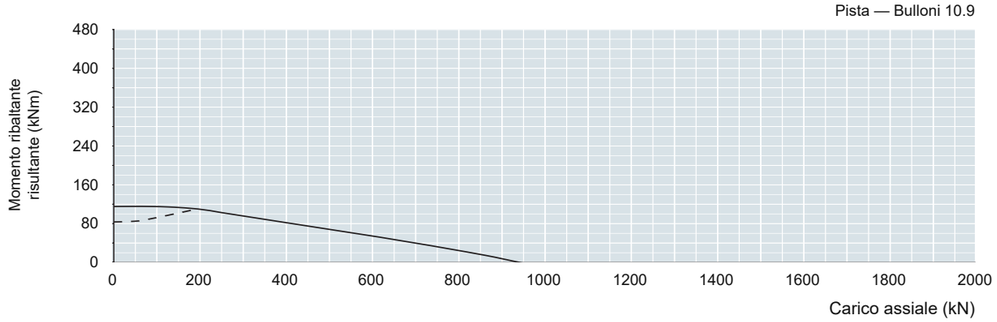

Durata di utilizzo — 30.000 giri

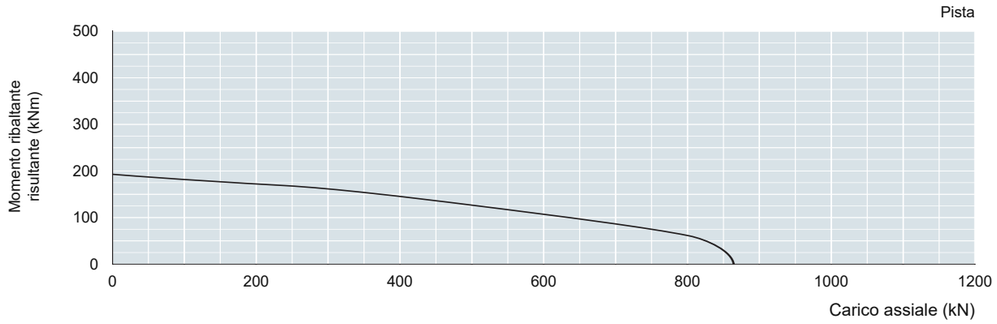

I carichi letti della pista richiedono fattori: statico fstat; durata di utilizzo fL.

Vedere tabella1 della fonte, pagina stampata61. Parametro:30.000 giri a pieno carico.

Qui non vengono scelti fattori specifici per l'applicazione.

NOTE DI RIFERIMENTO

Dimensioni in mm. Disegno di riferimento; non misurare in scala.

Fonte: Rothe Erde EN1225; dimensioni p62; grafico p62.

Da640.8/Di472*; DL544/O542.5/U545.5*; H56/H1H2b45.5/HoHu10.5; La585:28M12t20; Li498:32Ø13.5; d630/m6/z105/k-0.6; Yax≤0.30/rad≤0.26; 4AM10×1; *Hi10/Hz4.5,mate≤9/3.5; Ø≤1000±2.5mm

Rothe Erde 061.20.0562.500.01.1503 — Pagina prodotto | MERYDOM

MERYDOM
Cuscinetto a sfere a quattro punti a una corona
061.20.0544.500.01.1503
REFERENCE: Rothe Erde /06
Rev1.0 | mm | NTS | 1/1

MERYDOM.COM