LAGERSCHNITT

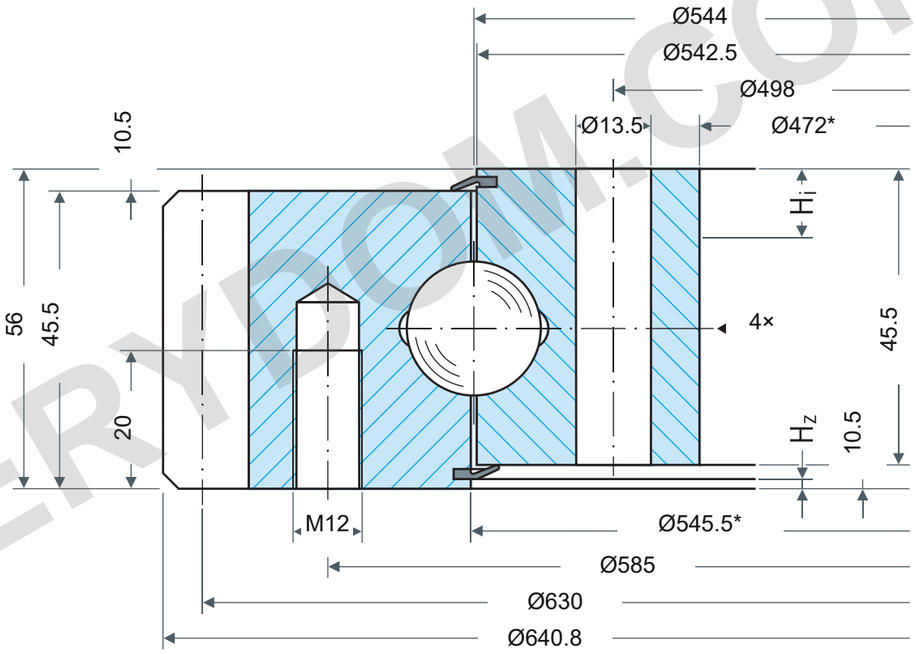

TRAGFÄHIGKEIT

Rothe Erde 061.20.0544.500.01.1503

Statische Grenzlastkurven

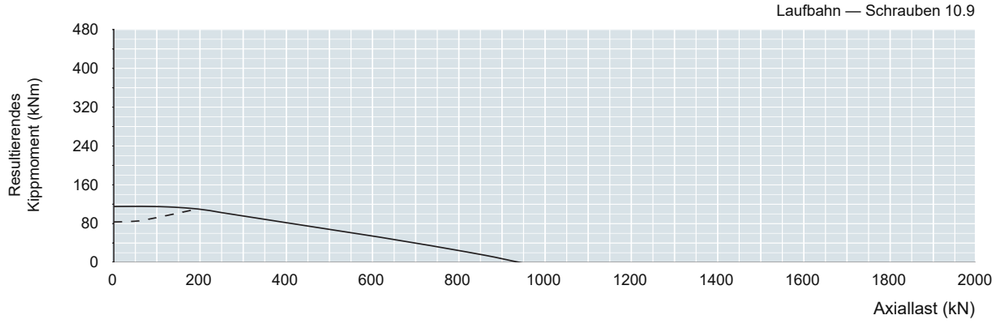

Nutzungsdauer — 30.000 Umdrehungen

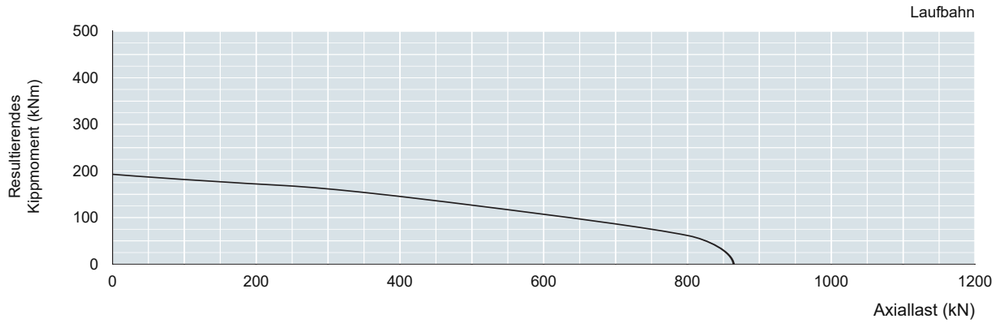

Laufbahn-Ableselasten erfordern Anwendungsfaktoren: statisch fstat; Nutzungsdauer fL.
Siehe Quelle Tabelle1, Druckseite61. Kurvenparameter:30.000 Volllastumdrehungen.
Anwendungsspezifische Faktoren werden hier nicht festgelegt.

REFERENZHINWEISE

Maße in mm. Referenzzeichnung; nicht maßstäblich messen.

Quelle: Rothe Erde EN1225; Maße S62; Lastdiagramm S62.

Da640.8/Di472*; DL544/O542.5/U545.5*; H56/H1H2b45.5/HoHu10.5; La585:28M12t20; Li498:32Ø13.5; d630/m6/z105/k-0.6; Yax≤0.30/rad≤0.26; 4AM10×1; *Hi10/Hz4.5,mate≤9/3.5; Ø≤1000±2.5mm

Rothe Erde 061.20.0562.500.01.1503 — Produktseite | MERYDOM

MERYDOM
Einreihiges Vierpunkt-Kugellager
061.20.0544.500.01.1503
REFERENCE: Rothe Erde /06
Rev1.0 | mm | NTS | 1/1

MERYDOM.COM