РАЗРЕЗ ПОДШИПНИКА

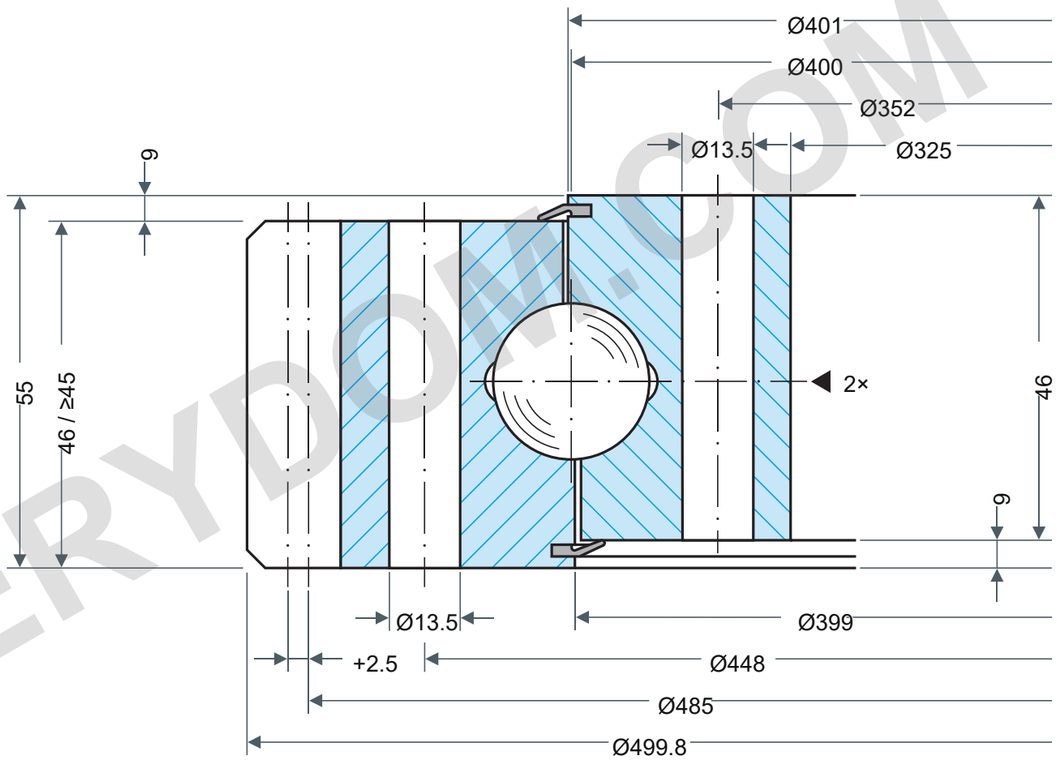

НЕСУЩАЯ СПОСОБНОСТЬ

Rothe Erde 061.20.0400.101.21.1503

Статические предельные кривые

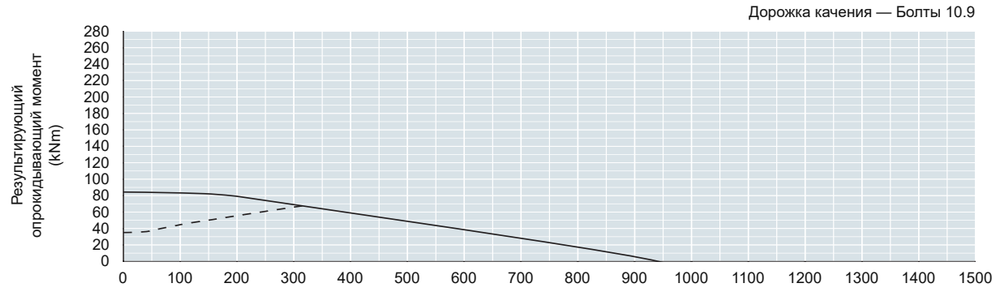

Ресурс — 30 000 оборотов

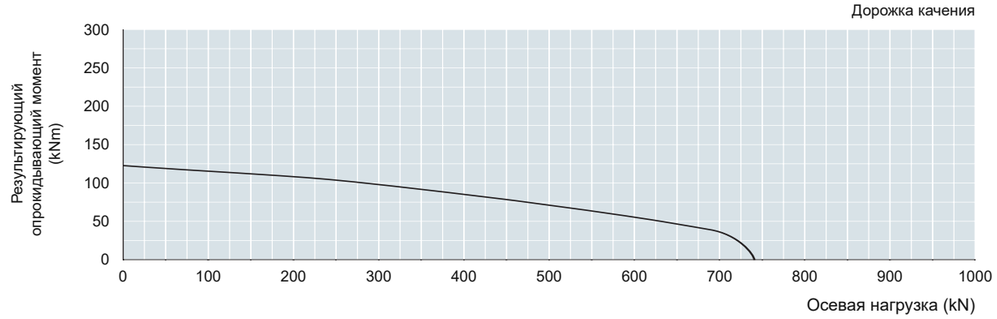

Для нагрузок дорожки нужны коэффициенты применения: статика fstat; ресурс fL.

См. таблицу1 источника, печатная стр.61. Параметр:30 000 оборотов под полной нагрузкой.

Коэффициенты для конкретного применения здесь не выбраны.

ПРИМЕЧАНИЯ

Размеры в мм. Справочный чертеж; не измерять по масштабу.

Источник: Rothe Erde EN1225; размеры стр74; график стр74.

Da499.8/Di325;DL400/O401/U399;H55/46/46;Ho/Hu9;La448/Li352:16Ø13.5 through;boltM12;d485/m5/z97/x+2.5/k-0.5;bmin≥45;X1 21.74/X2 43.48kN;n1=2;Ø≤1000 ±2.5mm

Rothe Erde 061.20.0400.101.21.1503 — Страница изделия | MERYDOM

MERYDOM
Однорядный четырехточечный шариковый подшипник
061.20.0400.101.21.1503
REFERENCE: Rothe Erde /06
Rev1.0 | mm | NTS | 1/1

MERYDOM.COM