RULMAN KESİTİ

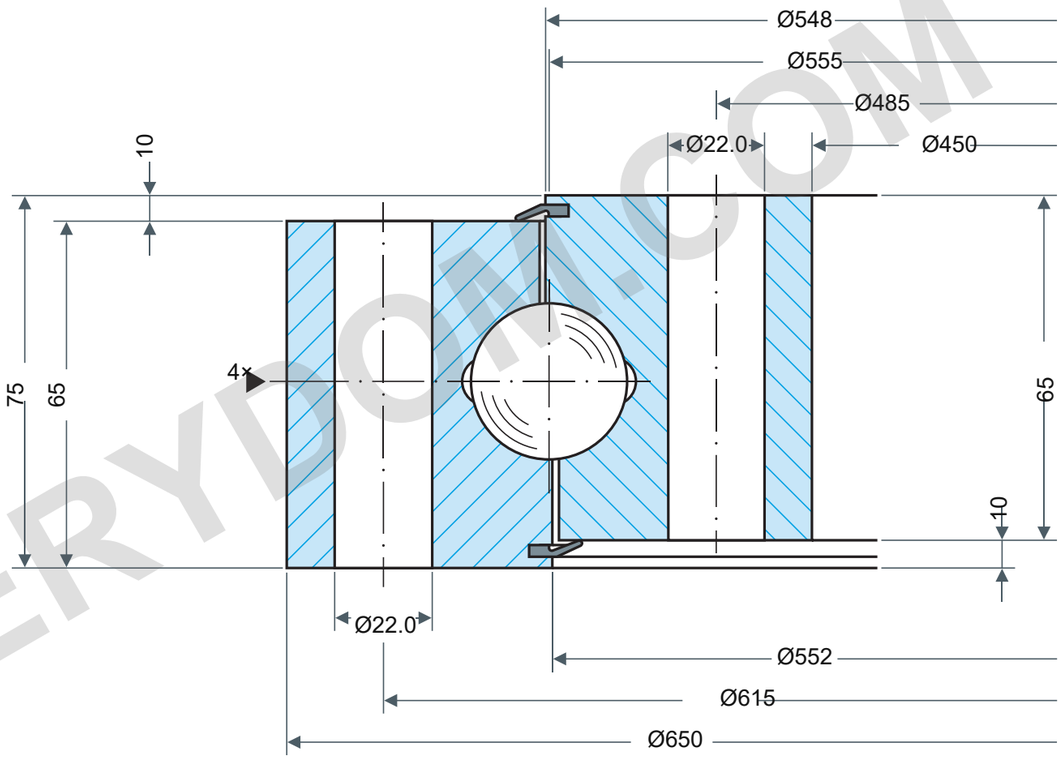

YÜK KAPASİTESİ

Rothe Erde 060.30.0550.100.11.1504

Statik sınır yük eğrileri

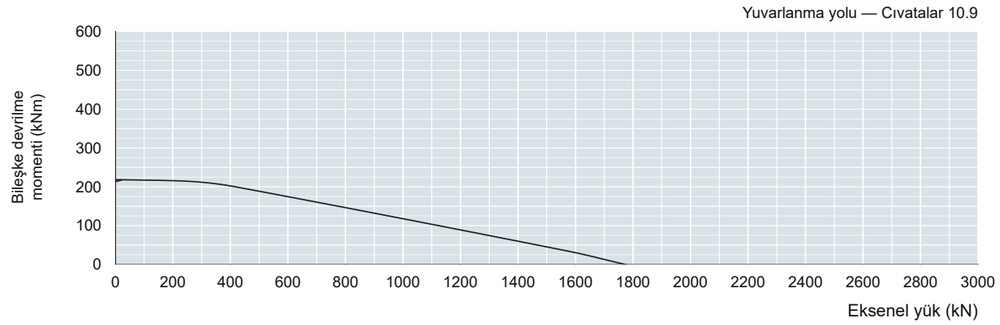

Kullanım süresi — 30.000 devir

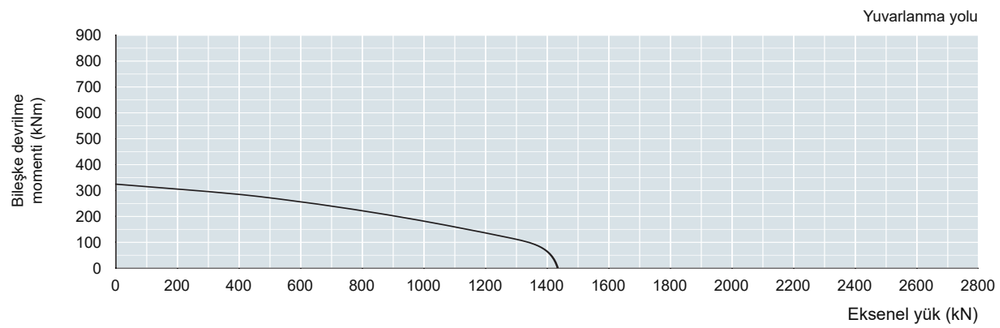

Yol eğrisinden okunan yükler için faktörler: statik fstat; kullanım süresi fL.
Kaynak tablo1, basılı sayfa61. Eğri parametresi:tam yükte30.000 devir.
Uygulamaya özel faktörler burada seçilmemiştir.

REFERANS NOTLARI

Ölçüler mm cinsindedir. Referans çizim; ölçekten ölçmeyin.

Kaynak: Rothe Erde EN1225; ölçüler s60; yük eğrisi s60.

Da650; Di450; DL555; O548; U552; H75; H1/H2=65; Ho/Hu=10; La615/Li485; both24×Ø22.0 through; matching boltM20; untoleranced machined diameters≤1000:±2.5mm

Rothe Erde 060.30.0550.100.11.1504 — Ürün sayfası | MERYDOM

MERYDOM
Tek sıralı dört noktalı bilyalı rulman
060.30.0550.100.11.1504
REFERENCE: Rothe Erde /06
Rev1.0 | mm | NTS | 1/1

MERYDOM.COM