SEZIONE DEL CUSCINETTO

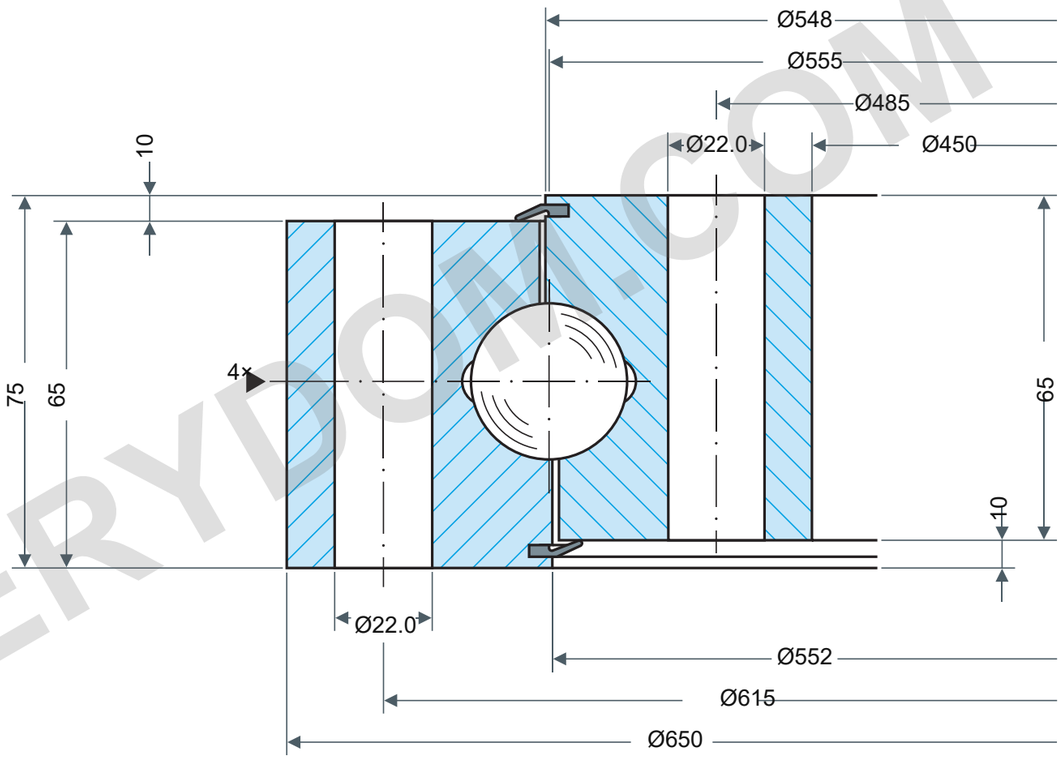

CAPACITÀ DI CARICO

Rothe Erde 060.30.0550.100.11.1504

Curve limite di carico statico

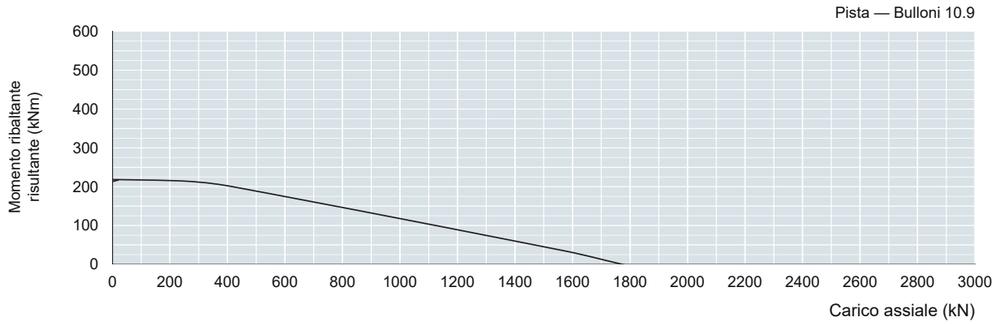

Durata di utilizzo — 30.000 giri

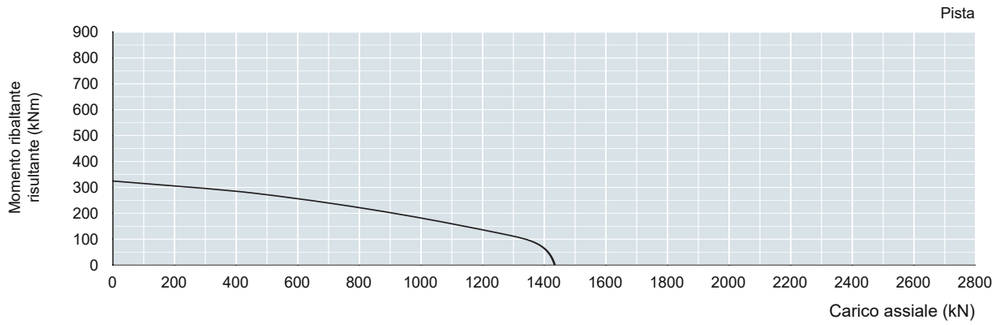

I carichi letti della pista richiedono fattori: statico fstat; durata di utilizzo fL.

Vedere tabella1 della fonte, pagina stampata61. Parametro:30.000 giri a pieno carico.

Qui non vengono scelti fattori specifici per l'applicazione.

NOTE DI RIFERIMENTO

Dimensioni in mm. Disegno di riferimento; non misurare in scala.

Fonte: Rothe Erde EN1225; dimensioni p60; grafico p60.

Da650; Di450; DL555; O548; U552; H75; H1/H2=65; Ho/Hu=10; La615/Li485; both24×Ø22.0 through; matching boltM20; untoleranced machined diameters≤1000:±2.5mm

Rothe Erde 060.30.0550.100.11.1504 — Pagina prodotto | MERYDOM

MERYDOM
Cuscinetto a sfere a quattro punti a una corona
060.30.0550.100.11.1504
REFERENCE: Rothe Erde /06
Rev1.0 | mm | NTS | 1/1

MERYDOM.COM