SEZIONE DEL CUSCINETTO

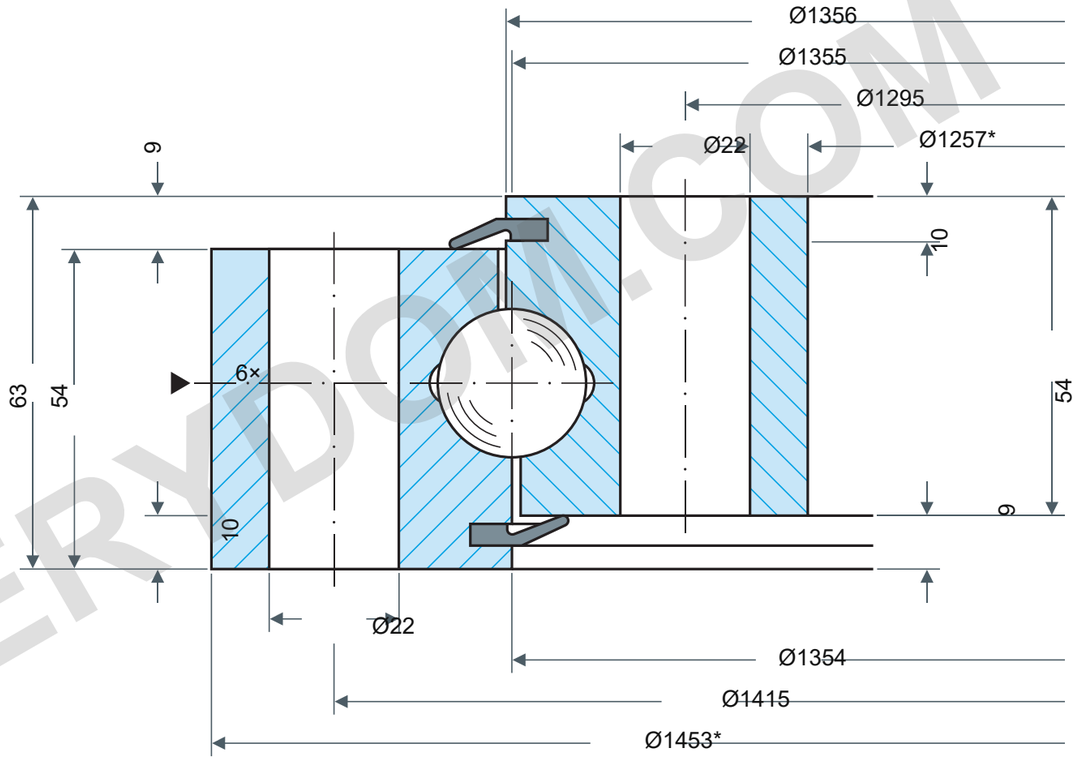

CAPACITÀ DI CARICO

Rothe Erde 060.25.1355.500.11.1503

Curve limite di carico statico

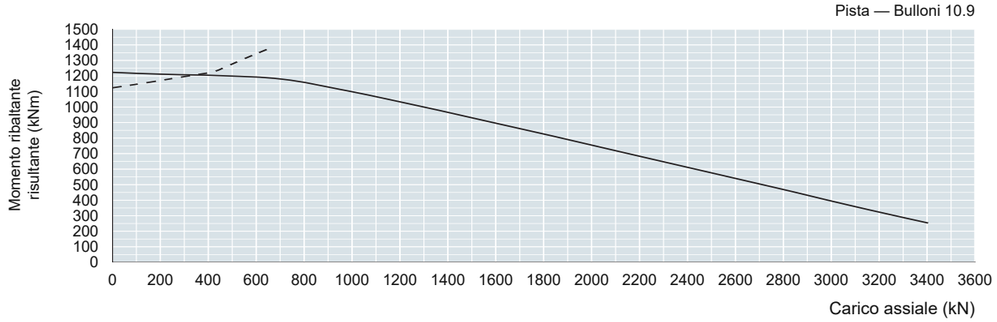

Durata di utilizzo — 30.000 giri

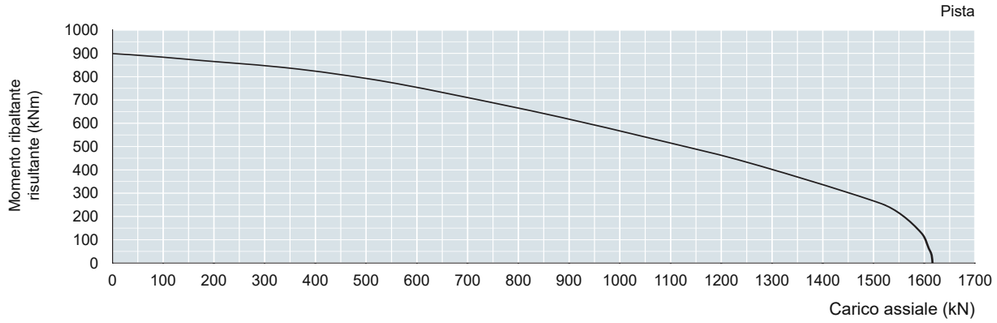

I carichi letti della pista richiedono fattori: statico fstat; durata di utilizzo fL.

Vedere tabella1 della fonte, pagina stampata61. Parametro:30.000 giri a pieno carico.

Qui non vengono scelti fattori specifici per l'applicazione.

NOTE DI RIFERIMENTO

Dimensioni in mm. Disegno di riferimento; non misurare in scala.

Fonte: Rothe Erde EN1225; dimensioni p67; grafico p67.

Da1455/Di1255; H63/H1H2 54/HoHu9; La1415/Li1295:42Ø22/ring; boltM20; Yax≤0.36/rad≤0.30; 6AM10×1; Da*1453−0.31/Di*1257+0.26, HAHi10 optional/mate≤9; Ø≤1000±2.5/≤2000±3.5mm

Rothe Erde 060.25.1355.500.11.1503 — Pagina prodotto | MERYDOM

MERYDOM
Cuscinetto a sfere a quattro punti a una corona
060.25.1355.500.11.1503
REFERENCE: Rothe Erde /06
Rev1.0 | mm | NTS | 1/1

MERYDOM.COM