RULMAN KESİTİ

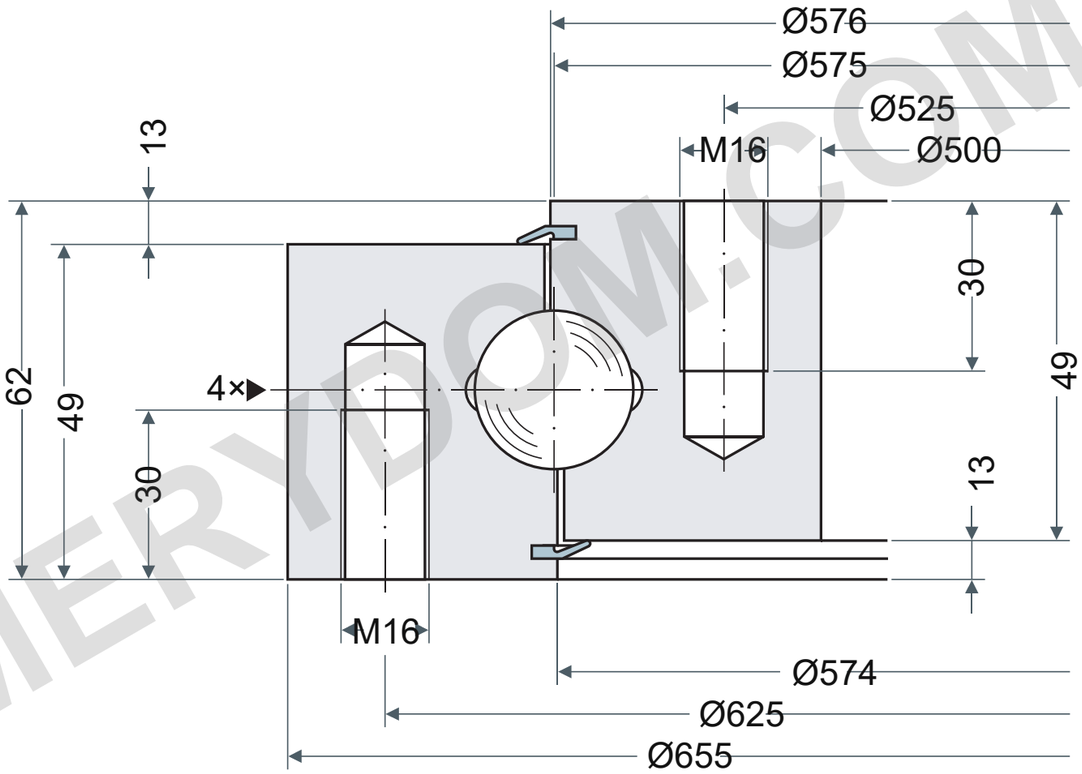

YÜK KAPASİTESİ

Rothe Erde 060.22.0575.502.11.1503

Statik sınır yük eğrileri

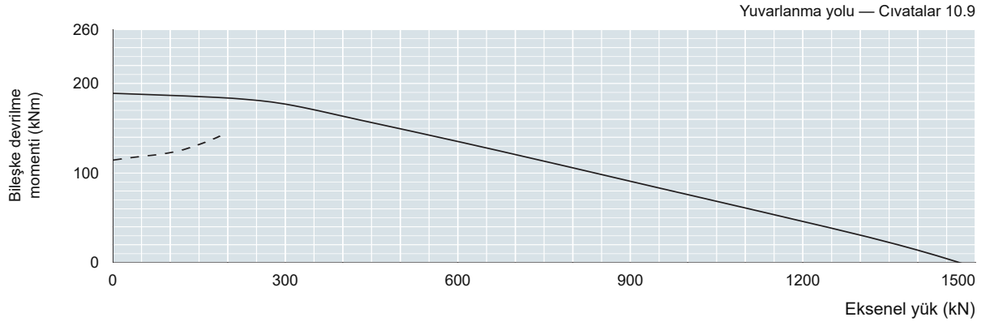

Kullanım süresi — 30.000 devir

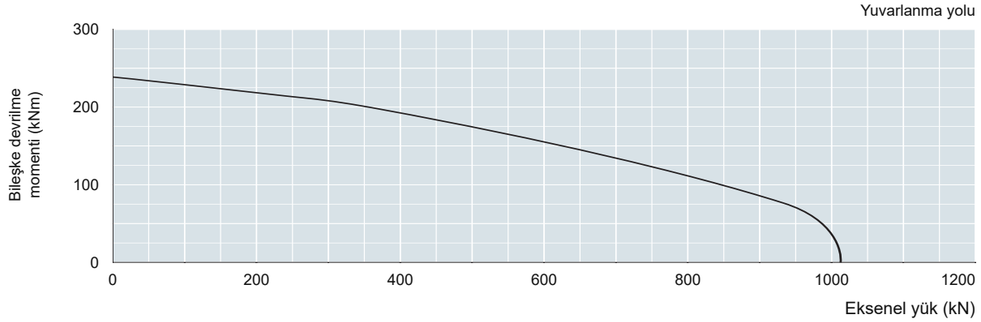

Yol eğrisinden okunan yükler için faktörler: statik fstat; kullanım süresi fL.
Kaynak tablo1, basılı sayfa61. Eğri parametresi:tam yükte30.000 devir.
Uygulamaya özel faktörler burada seçilmemiştir.
Dışta alttan / içte üstten: M16, dişli bölüm30 mm.
Kullanıcı referansı1504: Rothe Erde ©2007, s.87.

REFERANS NOTLARI

Ölçüler mm cinsindedir. Referans çizim; ölçekten ölçmeyin.

Kaynak: Rothe Erde EN1225; ölçüler s59; yük eğrisi s59.

Da655/Di500/DL575;O576/U574;H62;H1=H2=49;Ho=Hu=13;La625/12×M16×30;Li525/12×M16×30;n1=4

Rothe Erde 060.22.0575.502.11.1503 — Ürün sayfası | MERYDOM

MERYDOM
Tek sıralı dört nokta temaslı bilyalı rulman
060.22.0575.502.11.1503
REFERENCE: Rothe Erde /06
Rev1.0 | mm | NTS | 1/1

MERYDOM.COM