SEÇÃO DO ROLAMENTO

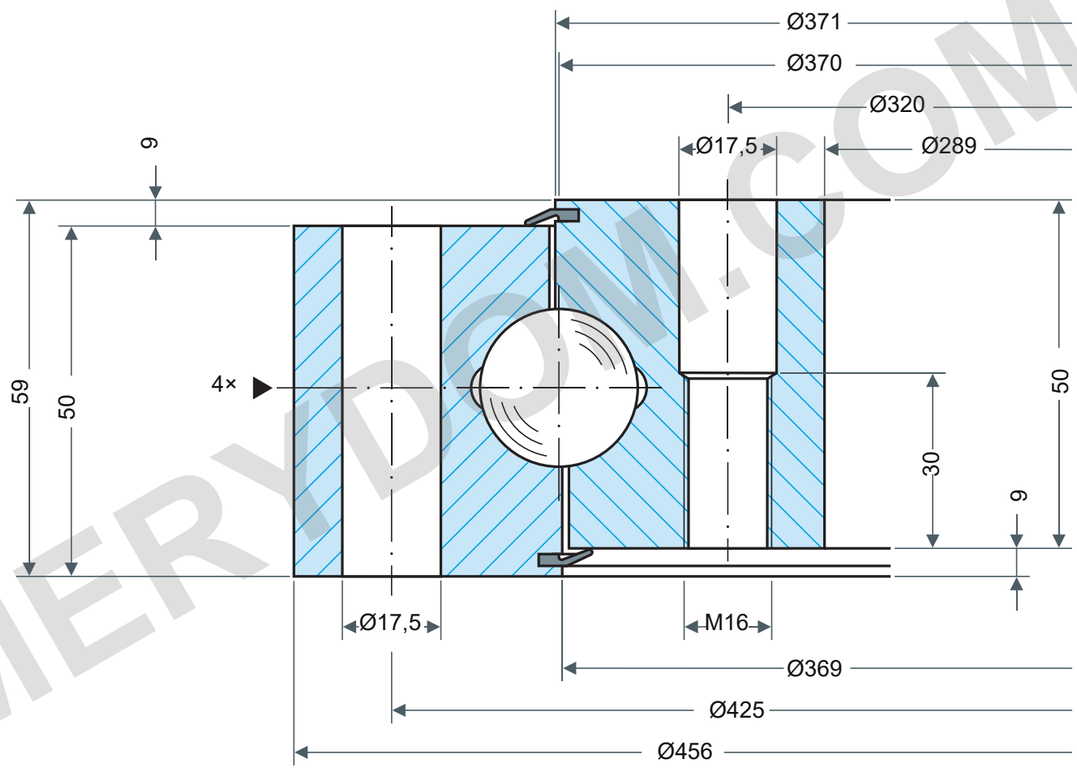

CAPACIDADE DE CARGA

Rothe Erde 060.22.0370.301.11.1504

Curvas limite de carga estática

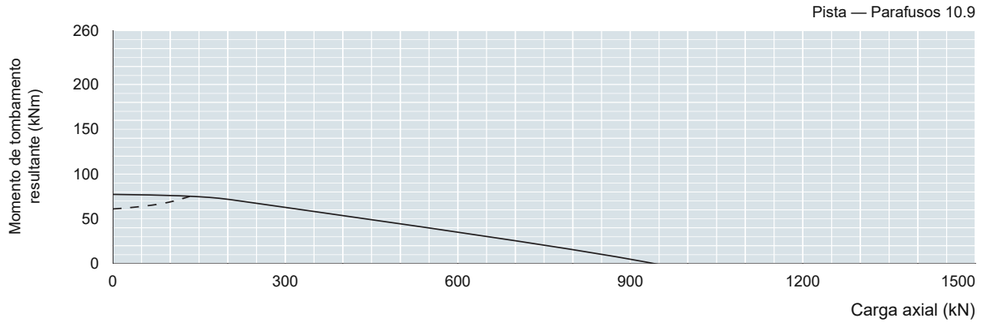

Período de utilização — 30.000 rotações

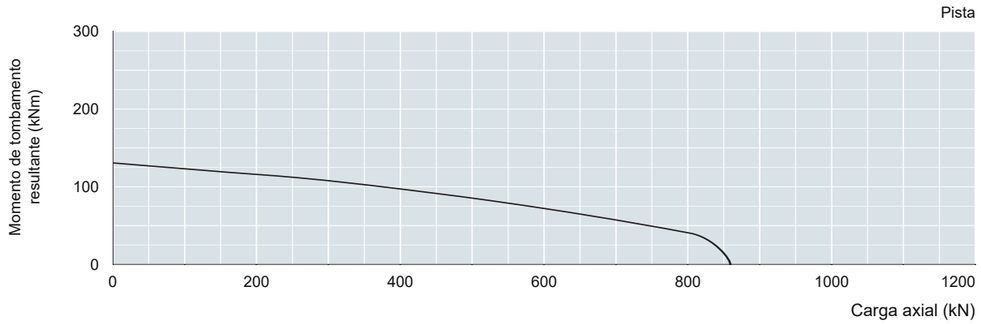

As cargas lidas da pista exigem fatores: estática fstat; utilização fL.

Consulte a tabela1 da fonte, página impressa61. Parâmetro:30.000 giros a plena carga.

Não são selecionados fatores específicos da aplicação aqui.

Furo interno: Ø17.5 acima / M16 abaixo; passante escalonado.

Trecho roscado30 mm: catálogo histórico Rothe Erde ©2007, p.87.

NOTAS DE REFERÊNCIA

Dimensões em mm. Desenho de referência; não medir pela escala.

Fonte: Rothe Erde EN1225; dimensões p59; gráfico p59.

Da456/Di289/DL370;O371/U369;H59;H1=50/H2=50;Ho9/Hu9;La425:16Ø17.5;Li320:16Ø17.5/M16×30;n1=4;Ø≤315±1.6/≤1000±2.5mm

Rothe Erde 060.22.0370.301.11.1504 — Página do produto | MERYDOM

MERYDOM
Rolamento de esferas de quatro pontos de uma carreira
060.22.0370.301.11.1504
REFERENCE: Rothe Erde /06
Rev1.0 | mm | NTS | 1/1

MERYDOM.COM