## SEÇÃO DO ROLAMENTO

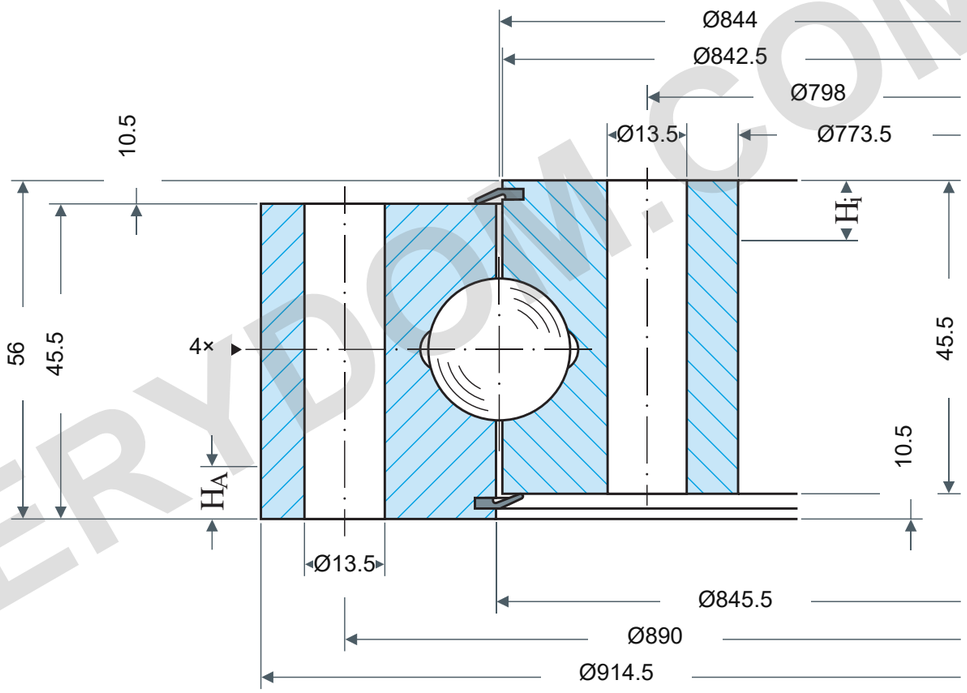


## CAPACIDADE DE CARGA

Rothe Erde 060.20.0844.575.01.1403

Curvas limite de carga estática

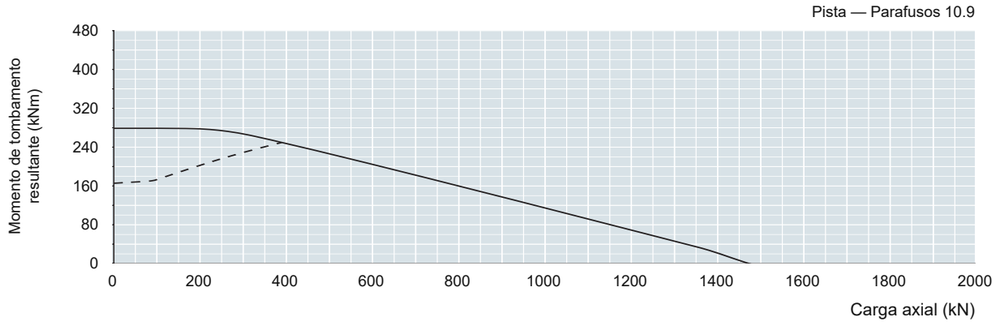


Período de utilização — 30.000 rotações

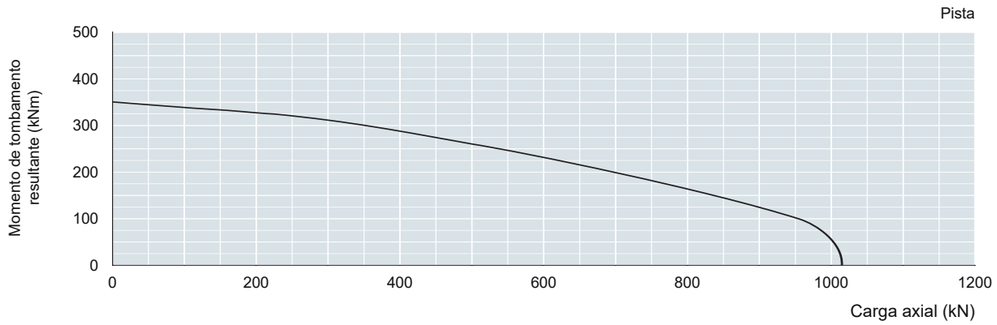


As cargas lidas da pista exigem fatores: estática fstat; utilização fL.

Consulte a tabela1 da fonte, página impressa61. Parâmetro:30.000 giros a plena carga.

Não são selecionados fatores específicos da aplicação aqui.

### NOTAS DE REFERÊNCIA

Dimensões em mm. Desenho de referência; não medir pela escala.

Fonte: Rothe Erde EN1225; dimensões p64; gráfico p64.

Da914.5/Di773.5; H56/H1H2 45.5/HoHu10.5; La890/Li798:40Ø13.5 each; M12; Yax+rad≥0to0.05; 4AM10×1; HAHi10 opt./mate≤9; Da−0.14/Di+0.13 appliesHAHi; otherØ≤1000±2.5mm

Rothe Erde 060.20.0864.575.01.1403 — Página do produto | MERYDOM

| MERYDOM |
|---|
| Rolamento de esferas de quatro pontos de uma carreira |
| **060.20.0844.575.01.1403** |
| REFERENCE: Rothe Erde /06 |
| Rev1.0 \| mm \| NTS \| 1/1 |

MERYDOM.COM