SECCIÓN DEL RODAMIENTO

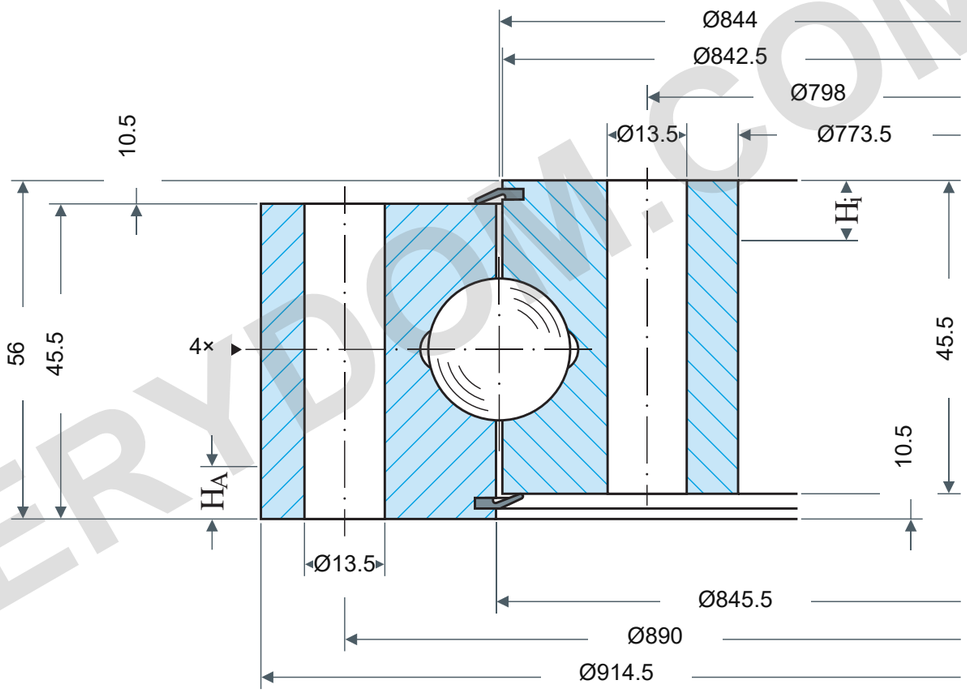

CAPACIDAD DE CARGA

Rothe Erde 060.20.0844.575.01.1403

Curvas límite de carga estática

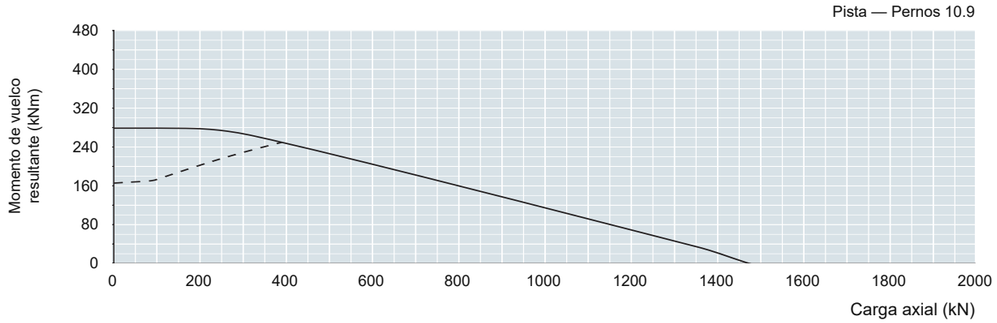

Periodo de utilización — 30.000 revoluciones

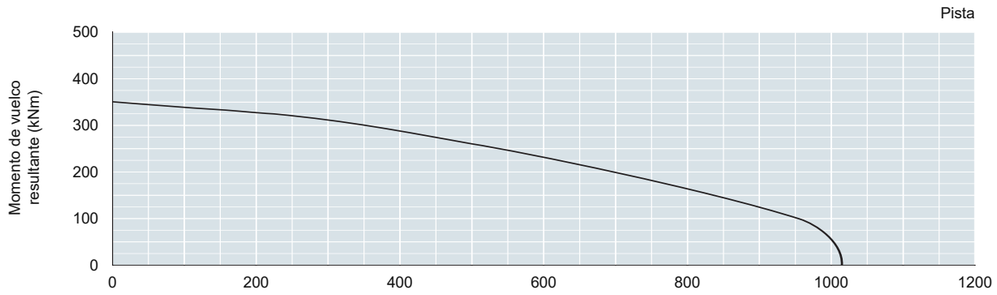

Las cargas leídas de la pista requieren factores: estática fstat; utilización fL.
Véase tabla1 de la fuente, página impresa61. Parámetro:30.000 giros a plena carga.
Aquí no se seleccionan factores específicos de la aplicación.

NOTAS DE REFERENCIA

Dimensiones en mm. Plano de referencia; no medir a escala.

Fuente: Rothe Erde EN1225; dimensiones p64; gráfico p64.

Da914.5/Di773.5; H56/H1H2 45.5/HoHu10.5; La890/Li798:40Ø13.5 each; M12; Yax+rad≥0to0.05; 4AM10×1; HAHi10 opt./mate≤9; Da−0.14/Di+0.13 appliesHAHi; otherØ≤1000±2.5mm

Rothe Erde 060.20.0864.575.01.1403 — Página del producto | MERYDOM

MERYDOM
Rodamiento de bolas de cuatro puntos de una hilera
060.20.0844.575.01.1403
REFERENCE: Rothe Erde /06
Rev1.0 | mm | NTS | 1/1

MERYDOM.COM