RULMAN KESİTİ

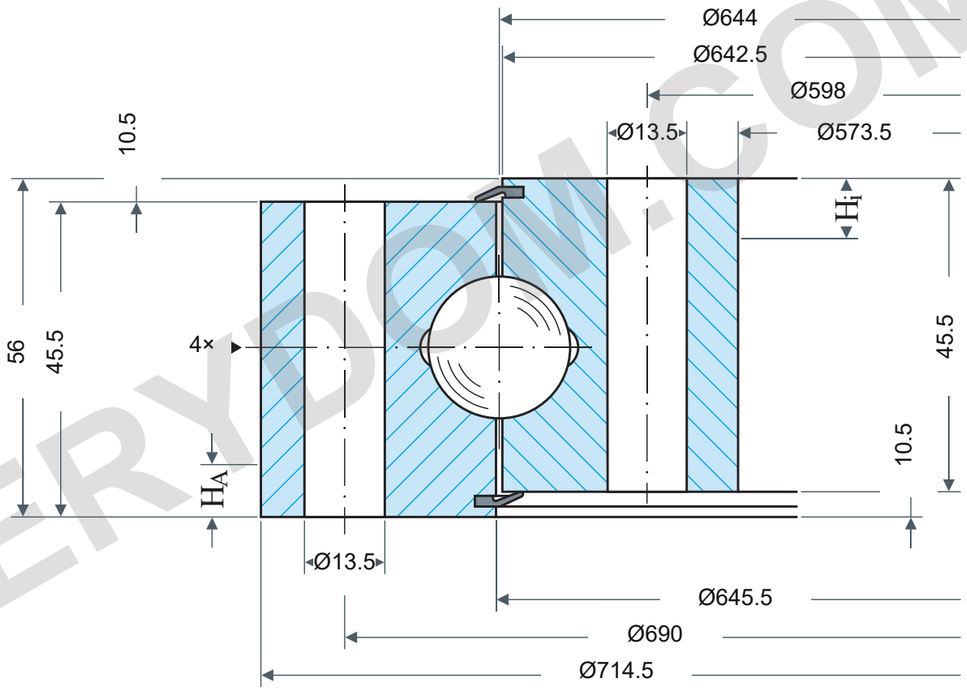

YÜK KAPASİTESİ

Rothe Erde 060.20.0644.575.01.1403

Statik sınır yük eğrileri

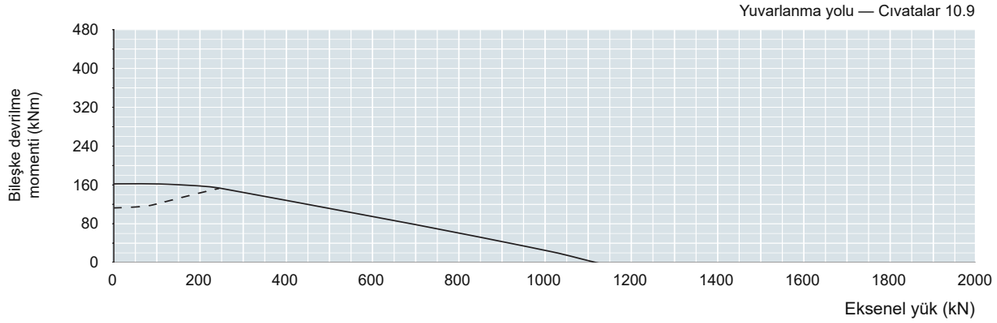

Kullanım süresi — 30.000 devir

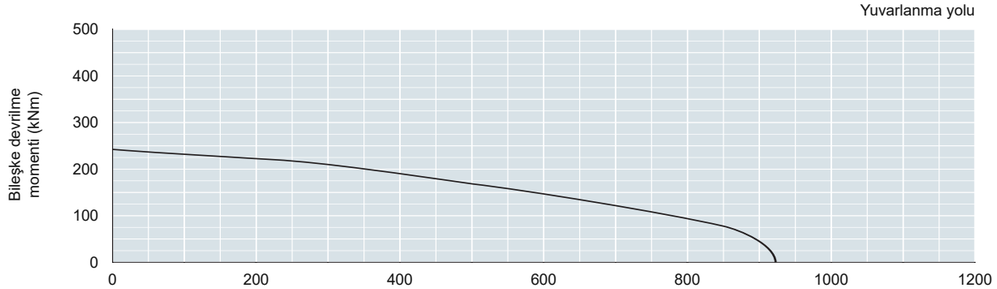

Yol eğrisinden okunan yükler için faktörler: statik fstat; kullanım süresi fL.
Kaynak tablo1, basılı sayfa61. Eğri parametresi:tam yükte30.000 devir.
Uygulamaya özel faktörler burada seçilmemiştir.

REFERANS NOTLARI

Ölçüler mm cinsindedir. Referans çizim; ölçekten ölçmeyin.

Kaynak: Rothe Erde EN1225; ölçüler s64; yük eğrisi s64.

Da714.5/Di573.5; H56/H1H2 45.5/HoHu10.5; La690/Li598:36Ø13.5 each; M12; Yax+rad≥0to0.04; 4AM10×1; HAHi10 opt./mate≤9; Da−0.13/Di+0.11 appliesHAHi; otherØ≤1000±2.5mm

Rothe Erde 060.20.0664.575.01.1403 — Ürün sayfası | MERYDOM

MERYDOM
Tek sıralı dört noktalı bilyalı rulman
060.20.0644.575.01.1403
REFERENCE: Rothe Erde /06
Rev1.0 | mm | NTS | 1/1

MERYDOM.COM