SEZIONE DEL CUSCINETTO

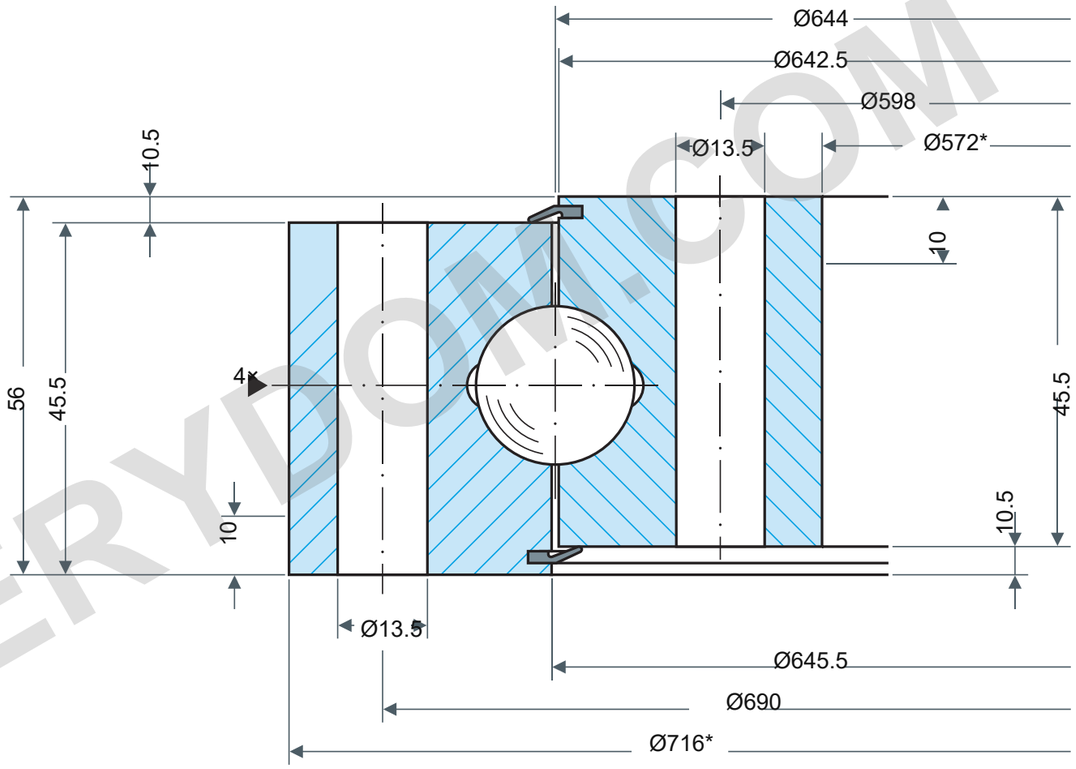

CAPACITÀ DI CARICO

Rothe Erde 060.20.0644.500.01.1503

Curve limite di carico statico

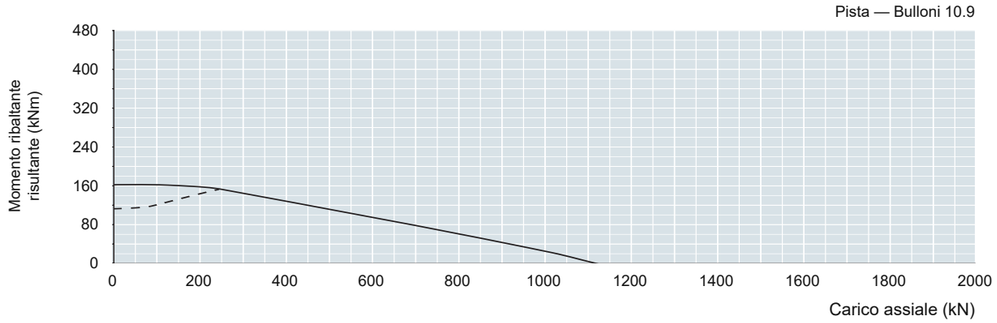

Durata di utilizzo — 30.000 giri

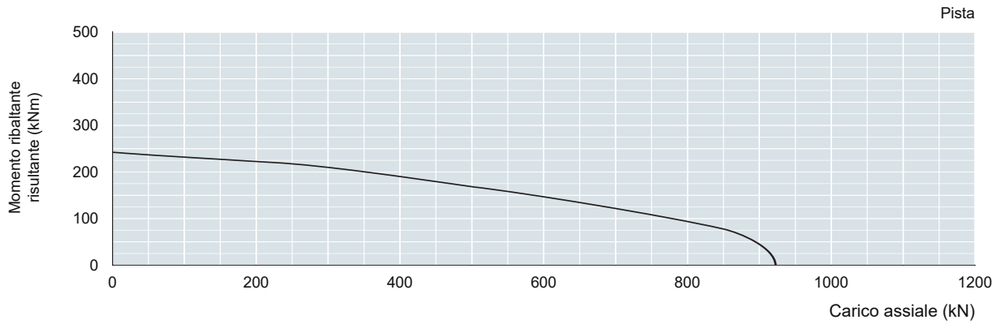

I carichi letti della pista richiedono fattori: statico fstat; durata di utilizzo fL.

Vedere tabella1 della fonte, pagina stampata61. Parametro:30.000 giri a pieno carico.

Qui non vengono scelti fattori specifici per l’applicazione.

NOTE DI RIFERIMENTO

Dimensioni in mm. Disegno di riferimento; non misurare in scala.

Fonte: Rothe Erde EN1225; dimensioni p61; grafico p61.

Da716*/Di572*; DL644/O642.5/U645.5; H56/H1H2 45.5/HoHu10.5; La690/Li598; 36×Ø13.5/ring; M12; Yax≤ 0.30/rad≤ 0.26; 4×AM10×1; *HA/Hi10, companion≤9 optional; Ø≤1000:±2.5mm

Rothe Erde 060.20.0661.500.01.1503 — Pagina prodotto | MERYDOM

MERYDOM
Cuscinetto a sfere a quattro punti a una corona
060.20.0644.500.01.1503
REFERENCE: Rothe Erde /06
Rev1.0 | mm | NTS | 1/1

MERYDOM.COM