РАЗРЕЗ ПОДШИПНИКА

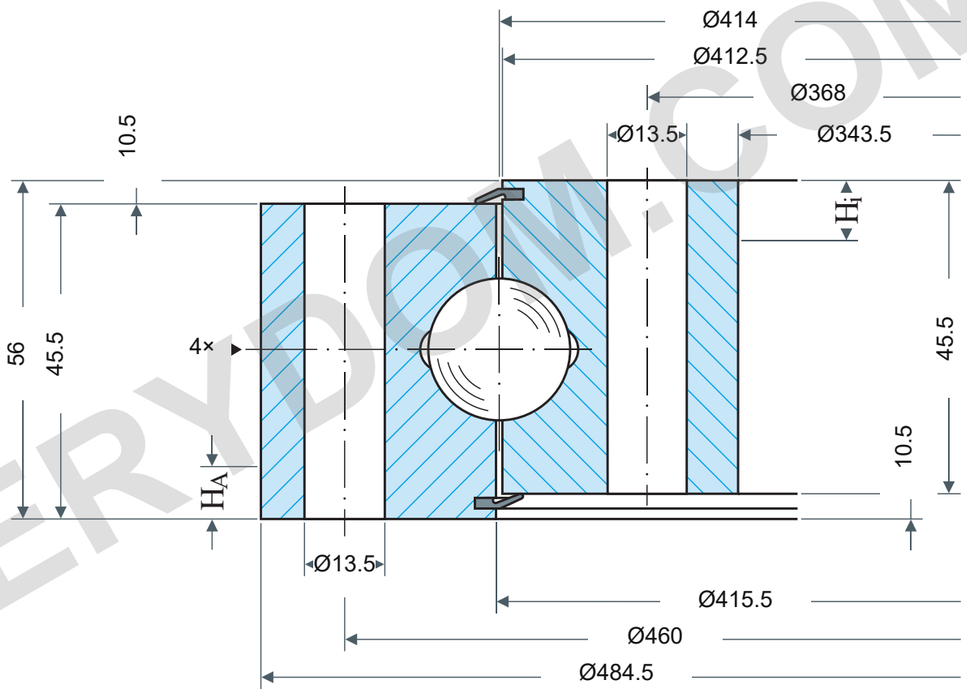

НЕСУЩАЯ СПОСОБНОСТЬ

Rothe Erde 060.20.0414.575.01.1403

Статические предельные кривые

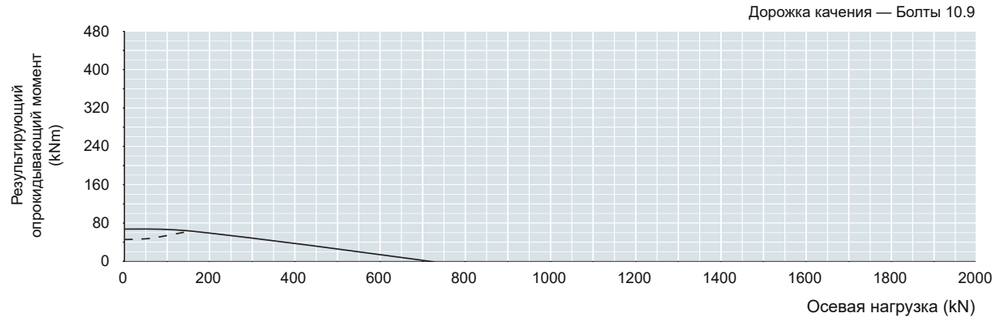

Ресурс — 30 000 оборотов

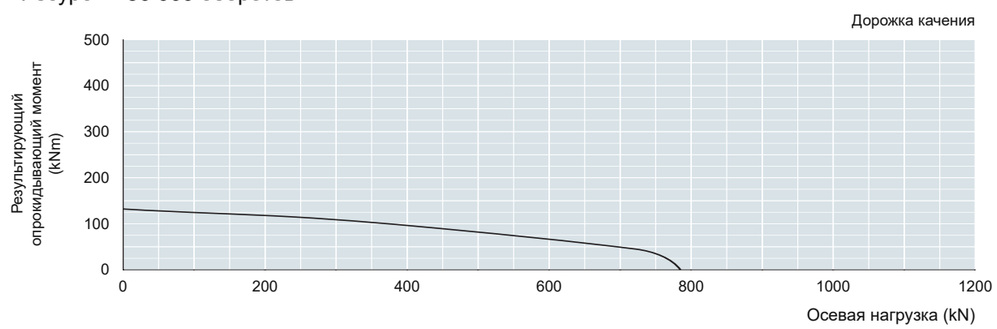

Для нагрузок дорожки нужны коэффициенты применения: статика fstat; ресурс fL.
См. таблицу1 источника, печатная стр.61. Параметр:30 000 оборотов под полной нагрузкой.
Коэффициенты для конкретного применения здесь не выбраны.

ПРИМЕЧАНИЯ

Размеры в мм. Справочный чертеж; не измерять по масштабу.

Источник: Rothe Erde EN1225; размеры стр64; график стр64.

Da484.5/Di343.5; H56/H1H2 45.5/HoHu10.5; La460/Li368:24Ø13.5 each; M12; Yax+rad≥0 to.03; 4AM10×1; HAHi10 opt./mate≤9; Da−.10/Di+.09 appliesHAHi; otherØ≤1000±2.5mm

Rothe Erde 060.20.0414.575.01.1403 — Страница изделия | MERYDOM

MERYDOM
Однорядный четырехточечный шариковый подшипник
060.20.0414.575.01.1403
REFERENCE: Rothe Erde /06
Rev1.0 | mm | NTS | 1/1

MERYDOM.COM