SEÇÃO DO ROLAMENTO

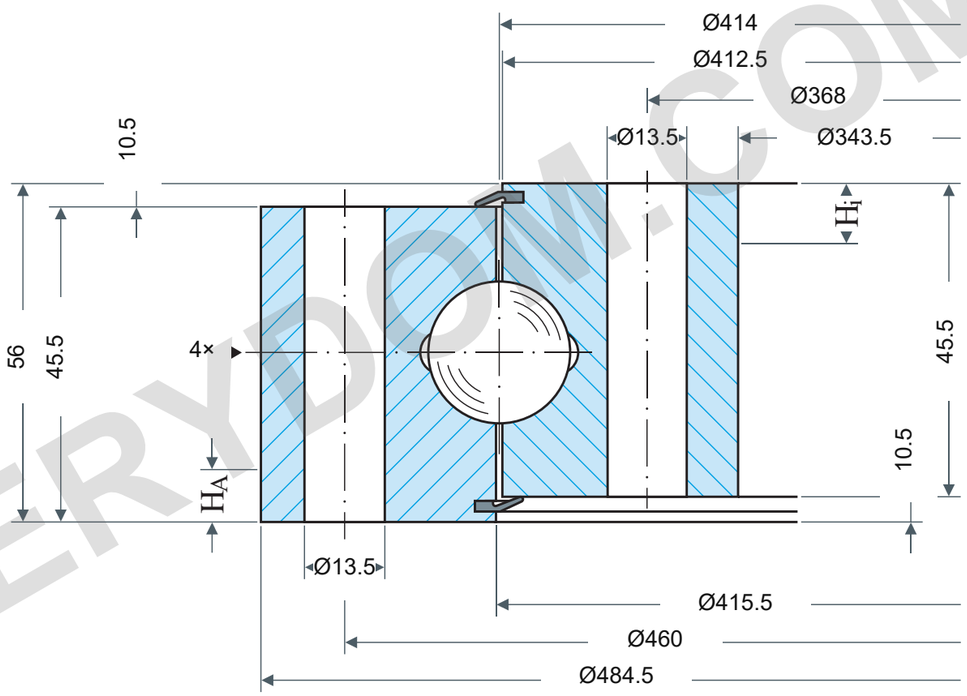

CAPACIDADE DE CARGA

Rothe Erde 060.20.0414.575.01.1403

Curvas limite de carga estática

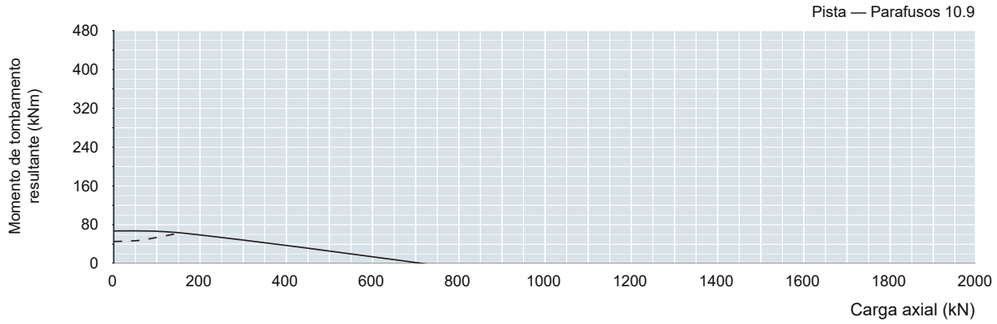

Período de utilização — 30.000 rotações

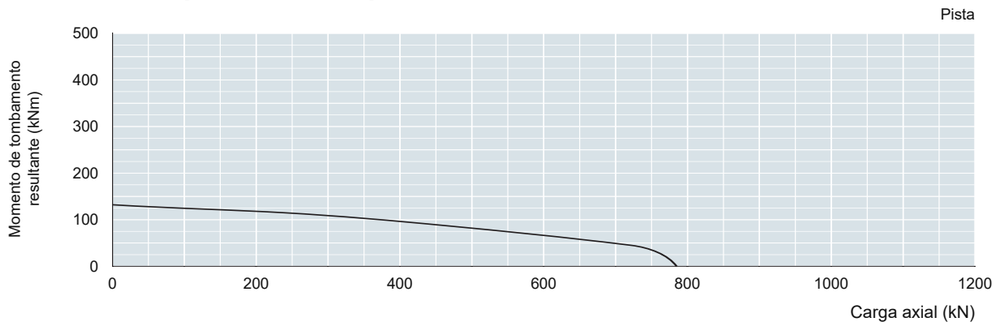

As cargas lidas da pista exigem fatores: estática fstat; utilização fL.

Consulte a tabela1 da fonte, página impressa61. Parâmetro:30.000 giros a plena carga.

Não são selecionados fatores específicos da aplicação aqui.

NOTAS DE REFERÊNCIA

Dimensões em mm. Desenho de referência; não medir pela escala.

Fonte: Rothe Erde EN1225; dimensões p64; gráfico p64.

Da484.5/Di343.5; H56/H1H2 45.5/HoHu10.5; La460/Li368:24Ø13.5 each; M12; Yax+rad≥0 to.03; 4AM10×1; HAHi10 opt./mate≤9; Da−.10/Di+.09 appliesHAHi; otherØ≤1000±2.5mm

Rothe Erde 060.20.0414.575.01.1403 — Página do produto | MERYDOM

MERYDOM
Rolamento de esferas de quatro pontos de uma carreira
060.20.0414.575.01.1403
REFERENCE: Rothe Erde /06
Rev1.0 | mm | NTS | 1/1

MERYDOM.COM