SEÇÃO DO ROLAMENTO

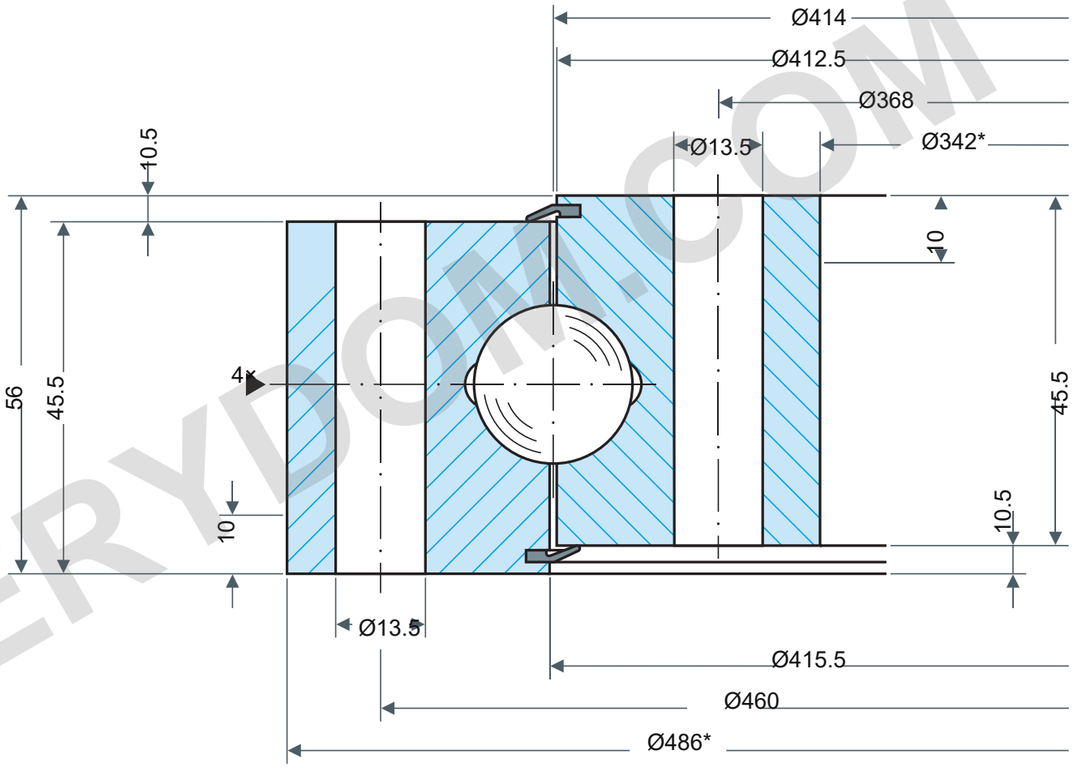

CAPACIDADE DE CARGA

Rothe Erde 060.20.0414.500.01.1503

Curvas limite de carga estática

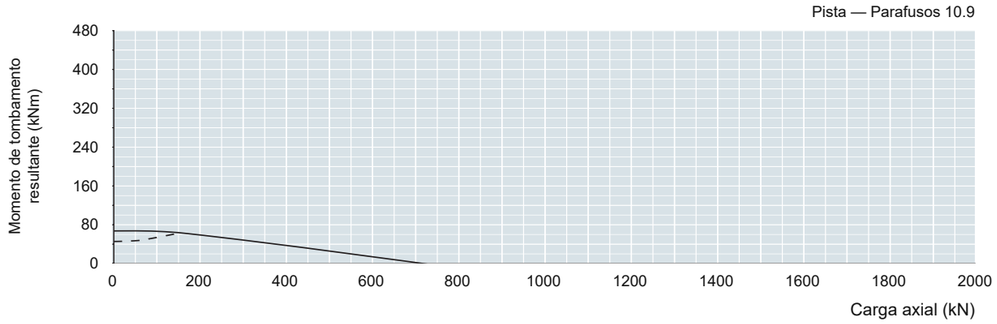

Período de utilização — 30.000 rotações

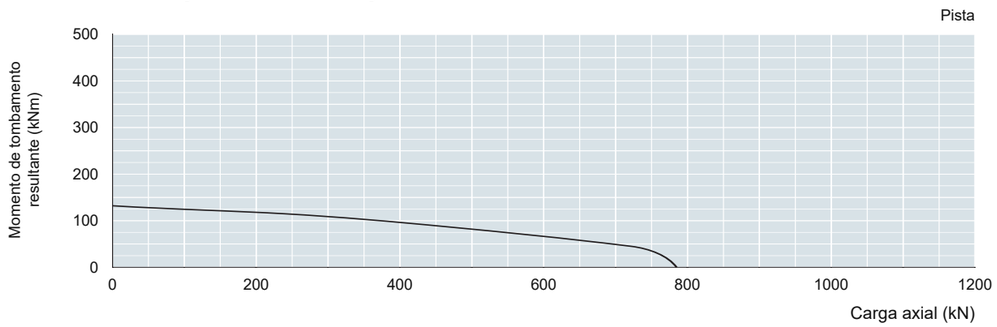

As cargas lidas da pista exigem fatores: estática fstat; utilização fL.

Consulte a tabela1 da fonte, página impressa61. Parâmetro:30.000 giros a plena carga.

Não são selecionados fatores específicos da aplicação aqui.

NOTAS DE REFERÊNCIA

Dimensões em mm. Desenho de referência; não medir pela escala.

Fonte: Rothe Erde EN1225; dimensões p61; gráfico p61.

Da486*/Di342*; DL414/O412.5/U415.5; H56/H1H2 45.5/HoHu10.5; La460/Li368; 24×Ø13.5/ring; M12; Yax≤.28/rad≤.24; 4×AM10×1; *HA/Hi10, companion≤9 optional; Ø≤1000:±2.5mm

Rothe Erde 060.20.0414.500.01.1503 — Página do produto | MERYDOM

MERYDOM
Rolamento de esferas de quatro pontos de uma carreira
060.20.0414.500.01.1503
REFERENCE: Rothe Erde /06
Rev1.0 | mm | NTS | 1/1

MERYDOM.COM