RULMAN KESİTİ

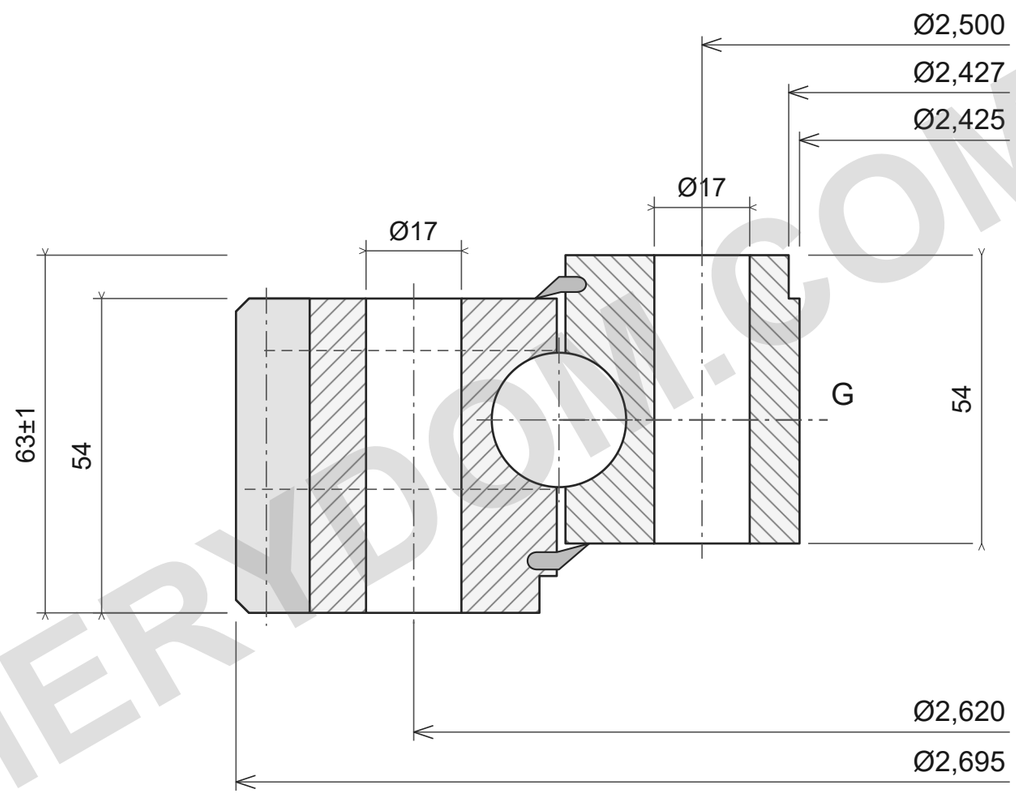

36 × Ø17; 36 × Ø17

m8; z335; W54

YÜK KAPASİTESİ

ROLLIX 01-2560-01

Katalog sınırları; desteklenen yükler, sınıf10.9.

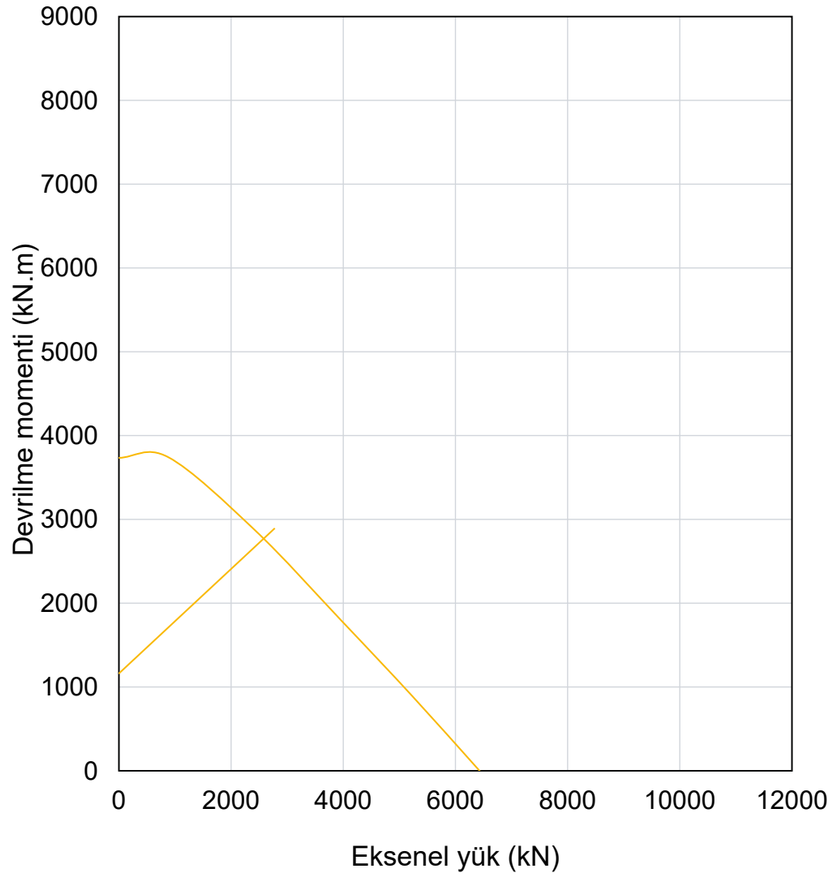

REFERANS NOTLARI

Ölçüler mm cinsindedir. Referans çizim; ölçekten ölçmeyin.

Kaynak: ROLLIX Temmuz2024; ölçüler s70; yük eğrisi s70.

Ø2695; Ø2425; Ø2,427; 63±1; 54; 54; Ø2620/36×Ø17; Ø2500/36×Ø17; m8; z335; W54

ROLLIX 01-2560-01 — Ürün sayfası | MERYDOM

MERYDOM
Tek sıralı dört nokta temaslı bilyalı döner tabla rulmanı
01-2560-01
REFERENCE: ROLLIX /01
Rev3.0 | mm | NTS | 1/1

MERYDOM.COM