RULMAN KESİTİ

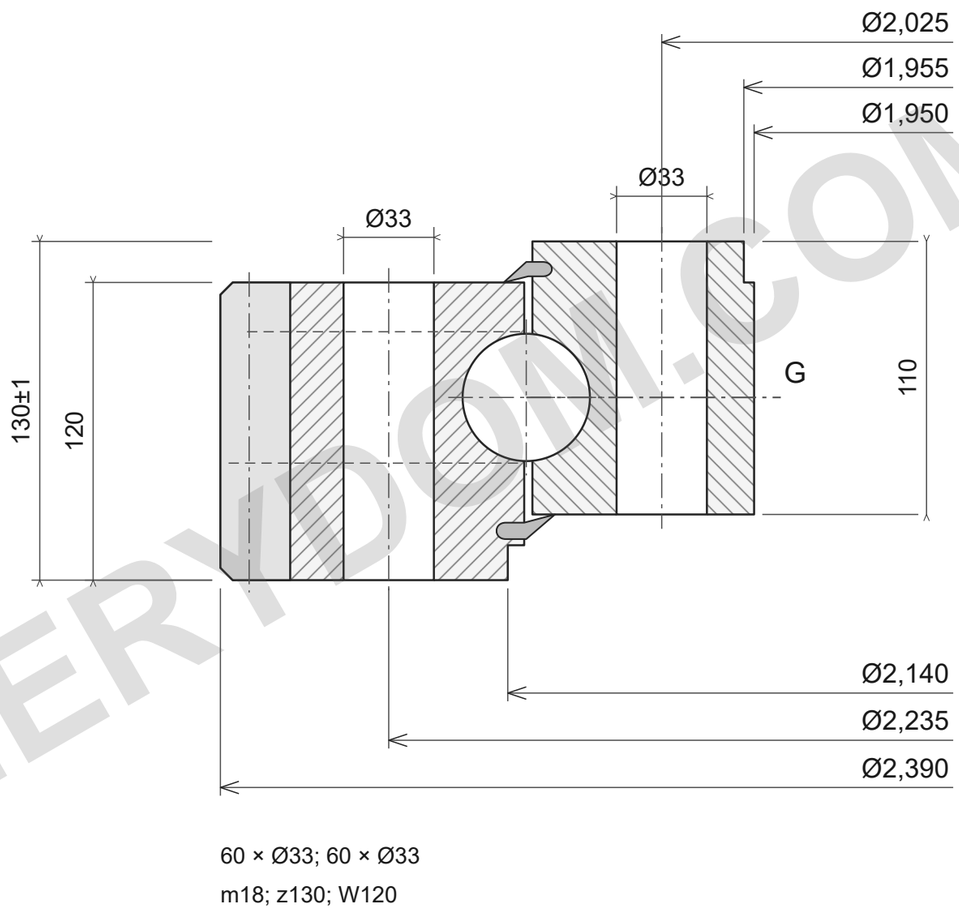

60 × Ø33; 60 × Ø33

m18; z130; W120

YÜK KAPASİTESİ

ROLLIX 01-2130-00

Katalog sınırları; desteklenen yükler, sınıf10.9.

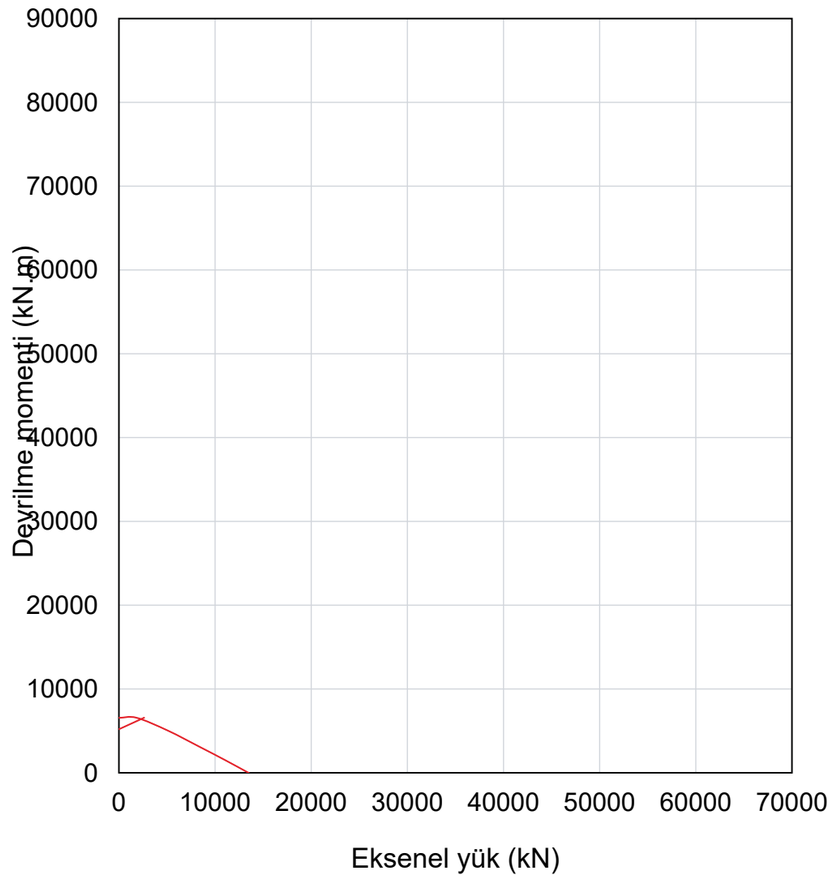

REFERANS NOTLARI

Ölçüler mm cinsindedir. Referans çizim; ölçekten ölçmeyin.

Kaynak: ROLLIX Temmuz2024; ölçüler s68; yük eğrisi s68.

Ø2390; Ø1950; Ø2140; Ø1955; 130±1; 120; 110; Ø2235/60×Ø33; Ø2025/60×Ø33; m18; z130; W120; I/R; M10×1.00

ROLLIX 01-2130-00 — Ürün sayfası | MERYDOM

MERYDOM
Tek sıralı dört nokta temaslı bilyalı döner tabla rulmanı
01-2130-00
REFERENCE: ROLLIX /01
Rev3.0 | mm | NTS | 1/1

MERYDOM.COM